Justrite Safety Group

BENUTZERHANDBUCH
ORIGINALANLEITUNGEN

USER MANUAL
ORIGINAL ISTRUCTIONS

BEHÄLTER MIT AUFKLAPPBAREM BODEN
CONTAINERS WITH OPENABLE BOTTOM

SL064 / SL153/
SL154/ SL150

EINLEITUNG • *INTRODUCTION*

Lese die Anweisungen in diesem Handbuch sehr sorgfältig, bevor du mit dem Starten oder Durchführen einer Operation an der Ausrüstung beginnst. Um die maximale Zuverlässigkeit und Lebensdauer der Ausrüstung sowie die beste Leistung zu erzielen, wird empfohlen, diese Anweisungen sehr sorgfältig zu befolgen.
- Das Handbuch ist ein integraler Bestandteil der Ausrüstung und muss zusammen mit ihr aufbewahrt werden. Es muss immer bei der Ausrüstung bleiben, wenn sie an einen anderen Benutzer übertragen wird.
- Ohne die Haupttechnik- und Sicherheitsmerkmale zu beeinträchtigen, behält sich der Hersteller aufgrund kontinuierlicher technischer und technologischer Entwicklung das Recht vor, Änderungen an der Ausrüstung ohne vorherige Ankündigung vorzunehmen, ohne dabei Sanktionen zu riskieren.

Read the instructions in this manual very carefully before starting or performing any operation on the equipment. To obtain the maximum reliability and duration of the equipment and the best performance, it is recommended to follow these instructions very carefully.
- The manual is an integral part of the equipment and must be kept with it and must always remain with the equipment if it is transferred to another user.
- Without affecting the main technical and safety features, the manufacturer, as a result of continuous technical and technological evolution, reserves the right to make changes to the equipment without prior notice, without incurring any sanctions.

- Dieses Warnsymbol in der Bedienungsanleitung lenkt die Aufmerksamkeit auf wichtige Sicherheitsanweisungen. Diese Informationen sind in erster Linie für den Bediener der Ausrüstung gedacht, der solche Informationen nicht nur für sich selbst, sondern auch für andere Personen beachten muss, die den Risiken dieser Ausrüstung ausgesetzt sind.

- This warning symbol in the manual calls attention to important safety instructions. This information is provided first and foremost far the equipment operator who must respect such information not only far himself, but also far other persons exposed to the risks of such equipment.

Justrite Safety Group

GARANTIE

Die 12 monatige GARANTIE deckt alle Herstellungsfehler ab. Justrite Italia übernimmt keine Verantwortung für Verletzungen von Personen oder Schäden an Eigentum und Geräten, die durch unsachgemäße Verwendung verursacht wurden. Der Käufer ist vollständig verantwortlich für Arbeitskosten sowie alle Versand- oder Ersatzteillieferungskosten. Die im Rahmen der Garantie ausgetauschten Ersatzteile müssen innerhalb von maximal 20 Tagen an den Hersteller zurückgesandt werden, oder die Garantie verfällt. Das Gericht von Reggio Emilia ist zuständig für die Beilegung von Streitigkeiten.

WARRANTY

The 12-month WARRANTY covers all manufacturing defects.
Justrite Italia will not be held responsible far injuryto persons or damage to property and the equipment caused by improper use.
The buyer is completely responsible far labour, as well as any shipping or spare parts delivery expenses.
The spare parts replaced under warrantymust be returned to the manufacturer within a maximum of 20 days, or the warranty will expire.
The Court of Reggio Emilia will have jurisdiction far resolving any disputes.

DER HERSTELLER ÜBERNIMMT KEINE HAFTUNG FÜR:

- Änderungen, die ohne Zustimmung und Genehmigung des Herstellers vorgenommen wurden.
- Verwendung von Zubehörteilen, die vom Hersteller nicht angegeben sind.
- Unsachgemäße Nutzung der Ausrüstung und Nichteinhaltung der Anweisungen in diesem Handbuch sowie der grundlegenden Vorsichtsmaßnahmen durch den Bediener.
- Mangelnde Wartung und regelmäßige Überprüfung der wichtigsten Teile.
- Nutzung der Ausrüstung durch ungeeignetes Personal oder Personen mit unzureichenden psychophysischen Fähigkeiten.

THE MANUFACTURER WILL NOT BE HELD RESPONSIBLE FOR:

- Changes made without the manufacturer's acceptance and approval.
- Use of accessories not indicated by the manufacturer.
- Improper use of the equipment and non-compliance by the operator with the instructions contained in this manual and the basic precautions.
- Lack of maintenance and periodical checks of the most important parts.
- Use of the equipment by unsuitable personnel or those with inadequate psychological-physical skills.

HAUPT UND ALLGEMEINE SICHERHEITSSTANDARDS

MAIN AND GENERAL SAFETY STANDARDS

- Die Ausrüstung darf nur von geschultem Personal aktiviert werden und immer vom Sitz des Gabelstaplerfahrers aus.
- Stehen Sie nicht in der Nähe der Ausrüstung, während sie verwendet wird.
- Deaktivieren oder entfernen Sie niemals, auch nicht kurzzeitig, die Sicherheits und Schutzeinrichtungen an der Ausrüstung.
- Jede Reinigungs, Wartungs, Einstellungs oder Überprüfungsmaßnahme muss mit der Ausrüstung auf dem Boden, auf einer flachen Oberfläche und von den Hubgabeln getrennt durchgeführt werden.
- Überschreiten Sie niemals die maximale Tragfähigkeit des Behälters.
- Überprüfen Sie, ob die Tragfähigkeit des Gabelstaplers für die gehobene Last geeignet ist (Gewicht des Behälters plus Tragfähigkeit).
- Der Gabelstapler sollte nur auf ausreichend flachem Boden und unter geeigneten Stabilitätsbedingungen verwendet werden.
- Es ist für den Benutzer verpflichtend, eine Risikoanalyse basierend auf dem Kontext der Verwendung der Ausrüstung durchzuführen.
- Wenn die Ausrüstung unbeaufsichtigt bleibt, überprüfen Sie immer, ob der Boden oder der Untergrund flach ist, da sonst die Stabilität beeinträchtigt sein könnte.

- The equipment must be activated only by skilled personnel and always from the fork-lift truck driver's seat.
- Do not stand in the vicinity of the equipment while it is being used.
- Never deactivate or remove, even momentarily, the safety and protection devices on the equipment.
- Any cleaning, maintenance, adjustment or checking operation must be carried out with the equipment on the ground on a flat surface and detached from the lift forks.
- Never exceed the maximum rated capacity of the container
- Check that the fork-lift truck capacity is suitable far the Joad lifted (weight of the container plus rated capacity).
- The fork-lift truck should only be used on adequately flat ground and under suitable stability conditions.
- It is mandatory for the user to draw up a riskanalysis based on the context of use of the equipment.
- When the equipment is left unattended, always check that the ground or floor is flat otherwise stability could be compromised.

- Für alle Informationen, Erklärungen zur Bedienung der Ausrüstung oder Reparaturen, die nicht direkt vom Benutzer durchgeführt werden können, kontaktieren Sie:

- Far any information, explanations about equipment operation or tor repairs that cannot be made directly by the user, contact:

Justrite Italia S.r.l.
Via dei Prati Vecchi , 37
42025 Cavriago (RE) , Italy
T. +39 0522 941430
info@sall.it
Business Register: RE 291788
Tax code and VAT number: 02550060350
SDI recipient code: M5UXCR1

INHALT

CONTENTS

KAPITEL *CHAPTER*		SEITE *Page*
1	***TECHNISCHE MERKMALE*** *TECHNICAL FEATURES*	6-9
2	***KENNZEICHNUNG UND IDENTIFIKATION*** *MARKING AND IDENTIFICATION*	10
3	***KONFORMITÄTSERKLÄRUNG*** *CONFORMITY DECLARATION*	11
4	***NUTZUNGSBEDINGUNGEN UND BESCHRÄNKUNGEN*** *USE CONDITIONS AND RESTICTIONS*	
	4.1 - Sicherheitsmaßnahmen und vorrichtungen mesures *- safety measures and devices*	12
	4.2 - Sicherheitsstandards und Vorsichtsmaßnahmen *- safety standards and precautions*	13
5	***IN BETRIEB NEHMEN*** *START-UP*	
	5.1 - Den Container überprüfen *- checking the container*	14
6	***VERWENDUNG UNTER SICHEREN BEDINGUNGEN*** *USE UNDER SAFE CONDITIONS*	
	6.1 - Warnzeichen *- warmng signs*	15
	6.2 - Die Ausrüstung verwenden *- using the equipment*	16-23
7	***REGELMÄSSIGE KONTROLLEN*** *PERIODIC CHECKS*	24
8	***FEHLERBEHEBUNG*** *TROUBLESHOOTING*	24

TECHNISCHE MERKMALE

KAPITEL 1 *CHAPTER*

TECHNICAL FEATURES

Modell *Model*	**Dimensionen** · *Dimensions*					**Leergewicht kg.** *Unloaded weight kg.*	**Tragkraft kg** *Capacity kg*
	A	**B**	**C**	**D**	**E**		
SL 064 H650	1000	800	650	110	110	÷ 140	2000
SL 064 H1000	1000	800	1000	110	110	÷ 175	2000
SL 064 H1300	1000	800	1300	110	110	÷ 195	2000

Modell *Model*	**Dimensionen** · *Dimensions*					**Leergewicht kg.** *Unloaded weight kg.*	**Tragkraft kg** *Capacity kg*
	A	**B**	**C**	**D**	**E**		
SL 153 A	1500	1000	650	110	110	÷ 225	2000
SL 153 B	2000	1000	1000	110	110	÷ 340	2000

Modell *Model*	**Dimensionen** · *Dimensions*					**Leergewicht kg.** *Unloaded weight kg.*	**Tragkraft kg** *Capacity kg*
	A	**B**	**C**	**D**	**E**		
SL 154 A	1000	800	650	100	110	÷ 160	1300
SL 154 B	1200	1000	650	100	110	÷ 190	1400
SL 154 C	1500	1000	1000	100	110	÷ 257	1400

Modell *Model*	**Dimensionen** · *Dimensions*					**Leergewicht kg.** *Unloaded weight kg.*	**Tragkraft kg** *Capacity kg*
	A	**B**	**C**	**D**	**E**		
SL 150 AR	1200	800	800	130	110		1350
SL 150 BR	1200	1000	800	130	110		1350
SL 150 CR	1500	1000	800	130	110		1350

DOPPELBODEN - *DOUBLE BOTTOM*

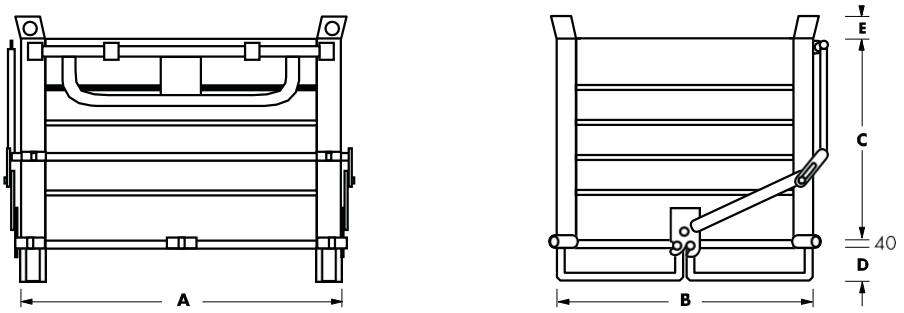

DOPPELBODEN - *DOUBLE BOTTOM*

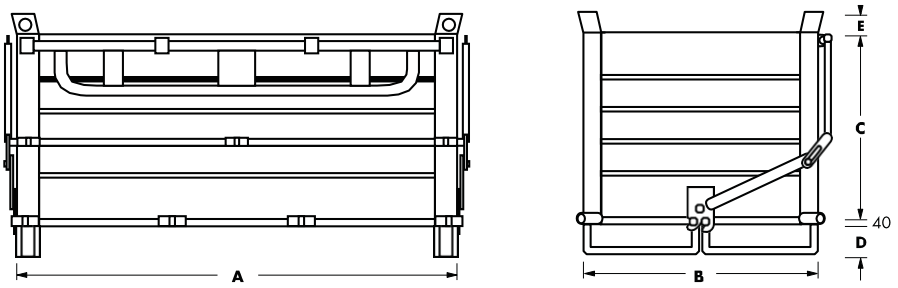

EINZELFUNDAMENT - *SINGLE BOTTOM*

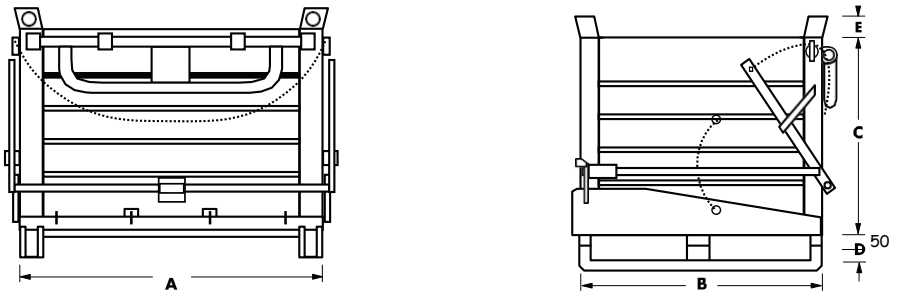

EINZELFUNDAMENT - *SINGLE BOTTOM*

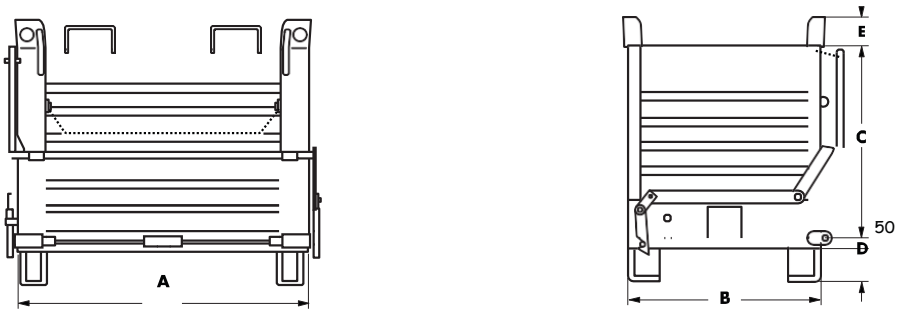

TECHNISCHE MERKMALE

KAPITEL 1 *CHAPTER*

TECHNICAL FEATURES

- In Bezug auf das Entladesystem des Produkts kann die Ausrüstung in zwei verschiedenen Konfigurationen geliefert werden:

- With regard to the product unloading system, the equipment can be supplied in two different configurations:

a) Mit Doppelboden **(Bild 1.1)**.

a) With double bottom (pic. 1.1).

---

b) Mit Einzelfundament **(Bild 1.2 - Bild 1.3)**.

b) With single bottom (pic. 1.2 - pic. 1.3).

BILD 1.1

BILD 1.2

BILD 1.3

KENNZEICHNUNG UND IDENTIFIKATION

KAPITEL 2 *CHAPTER*

MARKING AND IDENTIFICATION

- Bild **2.1** zeigt das KENNZEICHNUNGSSCHILD, das an einem senkrechten Aufrecht platziert ist.

- Pic. 2.1 indicates the MARKING plate positioned on a vertical upright.

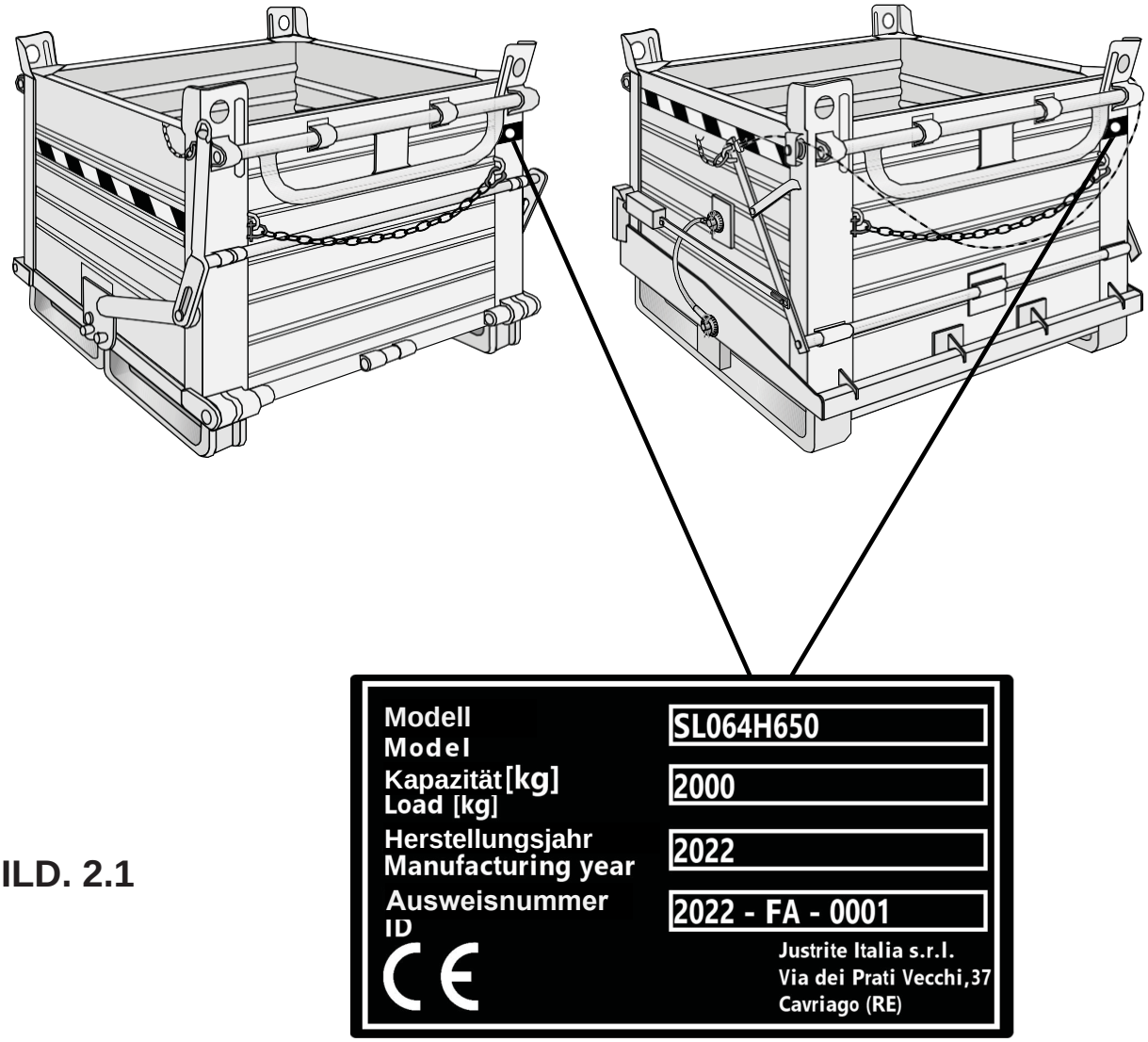

BILD. 2.1

KONFORMITÄTSERKLÄRUNG

KAPITEL 3 *CHAPTER*

CONFORMITY DECLARATION

Justrite Italia S.r.l.
Via dei Prati Vecchi, 37
42025 Cavriago (RE), Italy

T. +39 0522 941430
info@sall.it

Business Register: RE 291788
Tax code and VAT number: 02550060350
SDI recipient code: M5UXCR1

Justrite Safety Group

Start with the Essential.

CE KONFORMITÄTSERKLÄRUNG

In Übereinstimmung mit der Richtlinie 2006/42/EG

CE DECLARATION OF CONFORMITY

Pursuant to Directive 2006/42/CE

DER HERSTELLER

Die Firma Justrite S.R.L., mit Hauptsitz in der Via dei Prati Vecchi Nr. 37 in Cavriago (RE), PLZ 42025, handelt in eigener Verantwortung

ERKLÄRT, DASS DIE FOLGENDEN PRODUKTE

Beschreibung: BEHÄLTER MIT AUFKLAPPBAREM BODEN UND GITTER (WO VERFÜGBAR)

Seriennummer: Von Nr. 2023-FA-0001 bis Nr. 2023-FA-9999

Blechmodelle/Gittermodelle: SL064H650-SL064H1000-SL064H1300-SL153A-SL153B-SR153B-SL154A-SL154B-SL154C-SL150AP-SL150BP-SL150CP-SL150AR-SL150BR-SL150CR-SL0650.

Baujahr: 2023

ENTSPRECHEN DER RICHTLINIE 2006/42/EG

Richtlinie 2006/42/EG des Europäischen Parlaments und des Rates vom 17. Mai 2006 über Maschinen und zur Änderung der Richtlinie 98 /37/EG.

THE MANUFACTURER

The Company Justrite S.R.L., headquarter located in via dei Prati Vecchi nr. 37 in Cavriago (RE), Cap 42025, under its own responsability

DECLARES THAT THE FOLLOWING PRODUCTS

Description: SHEETMETAL AND MESH (WHERE AVAILABLE) OPENABLE BOTTOM CONTAINERS

Serial Number: From N° 2023-FA-0001 to N° 2023-FA-9999

Sheetmetal/Mesh Models: SL064H650-SL064H1000-SL064H1300-SL153A-SL153B-SR153B-SL154A-SL154B-SL154C-SL150AP-SL150BP-SL150CP-SL150AR-SL150BR-SL150CR-SL0650

Year of Construction: 2023

ARE IN COMPLIANCE WITH THE DIRECTIVE 2006/42/EC

Directive 2006/42/EC of the European Parliament and of the Council of 17 May 2006 on machinery, and amending Directive 95/16/EC.

ANDREA LEONARDI
(LEGALE RAPPRESENTANTE-LEGAL REPRESENTATIVE)

• Worker & Workplace Safety
• Environmental Protection

NUTZUNGSBEDINGUNGEN UND BESCHRÄNKUNGEN

KAPITEL 4 *CHAPTER*

USE CONDITIONS AND RESTRICTIONS

- Die Container mit offenem Boden der Serien SL 064, SL 153, SL 154, SL 150 wurden für die Sammlung aller Arten von Schrottteilen, ausgenommen Flüssigkeiten und Abfälle, die sich in der Nähe von Bearbeitungsbereichen ansammeln, entworfen und hergestellt. Sie transportieren diese weg und entladen sie in spezielle Behälter.
- Das Gerät kann mit jeder Art von verstellbarem Gabelstapler bewegt werden, dessen Kapazität größer ist als die des zu hebenden Gewichts (Entlade-Gewicht des Geräts plus Nennkapazität) auf einer maximalen Neigung von 3°. Der Benutzer ist verpflichtet, eine Risikoanalyse basierend auf dem Kontext der Nutzung des Geräts durchzuführen.

- The containers with openable bottom of the series SL 064, SL 153, SL 154, SL 150 have been designed and produced for the collection of all kinds of scraps except for liquids and waste that accumulate near machining areas, carrying them away and unloading them into special bins.
- The equipment can be moved with any type of adjustable forklift truck whose capacity is greater than that of the load being raised (unloaded weight of the equipment plus rated capacity) on a maximum slope of 3° with the obligation of the user to carry out a risk analysis based on the context of use of the equipment.

4.1) SICHERHEITSMASSNAHMEN UND VORRICHTUNGEN MESURES

- Am Gerät wurden spezielle Mechanismen oder Sicherheitseinrichtungen angebracht, um den Bediener und andere Personen vor den Gefahren zu schützen, die sich aus dem Betrieb und der Verwendung des Geräts ergeben.
- Während das Gerät vom Werk zur Entladezone bewegt wird:
1 - Stellen Sie sicher, dass die Vorrichtungen, die die Böden sichern, gut eingehakt sind **(Bild 6.2.11 – Bild 6.2.12)**;
2 - Stellen Sie sicher, dass der Hebel **(a)**, der zum Öffnen der Böden aktiviert wird, durch den eingesetzten speziellen Ring blockiert ist **(Bild 6.2.13 – Bild 6.2.14)**;
3 - Halten Sie die Gabeln nur angehoben und somit den Container in der niedrigstmöglichen Position;
4 - Alle Bewegungen sollten mit nach hinten geneigten Hubstützen durchgeführt werden;
5 - Es ist strengstens untersagt, die aufgeführten Produkte zu modifizieren oder irgendwelche Änderungen vorzunehmen. Diese Maßnahmen können die Sicherheit des Geräts und seine Funktionalität ernsthaft beeinträchtigen und machen sofortige Garantieansprüche des Herstellers ungültig.

4.1) SAFETY MEASURES AND DEVICES

- Special mechanisms or safety devices have been fitted onto the equipment to protect the operator and other people from the hazards deriving from the operation and use of the equipment.
- While the equipment is being moved from the workshop to the unloading point:
*1. make sure that the devices securing the bottoms are hooked on well (**pic. 6.2.11 - pic. 6.2.12)**;*
*2. make sure that the lever **(a)**, that is activated to open the bottoms, is blocked by the special ring being inserted **(pic. 6.2.13 - pic. 6.2.14)**;*
3. keep the forks just raised and therefore with the container in the lowest possilile position;
4. all movements should be made with the lifting uprights tilted backward;
5 - it is strictly forbidden to modify or apply any kind of changes to the listed products.These actions can seriously compromise the security of the device and its functionality and will immediately invalidate any warranty by the manufacturer.

4.2) SICHERHEITSSTANDARDS UND VORSICHTSMASSNAHMEN

- Das Equipment sollte nur von entsprechend geschulten Bedienern verwendet werden.
- Das Equipment darf nicht auf ungeeignetem Untergrund und insbesondere nicht auf Steigungen verwendet werden, die die für Gabelstapler vorgesehenen Steigungen überschreiten.
- Beim Einsatz auf Rampen oder sanften Steigungen sollte die Last immer bergauf getragen werden.
- Tragen Sie bei Bedarf individuelle Schutzausrüstung, wie zum Beispiel Handschuhe, etc.
- Während der Arbeit sollte der Bediener häufig überprüfen, dass sich niemand in der Nähe des Gabelstaplers aufhält. Stellen Sie sicher, dass sich niemand in der Umgebung aufhält, bevor das Equipment gestartet wird.
- Überlasten Sie den Container nicht (siehe maximale Kapazität jeder Art im Kapitel Technische Merkmale).
- Es ist strengstens verboten, mit den Sicherheitseinrichtungen zu manipulieren.
- Überprüfen Sie regelmäßig (monatlich), ob die Sicherheitseinrichtungen korrekt funktionieren und intakt sind (Einrichtungen zum Einhaken von Böden, Freigabehebel für Böden und Sicherheitskette).
- Bevor Sie das Equipment mit dem Gabelstapler verbinden, überprüfen Sie, ob der Stapler die geeigneten Hubcharakteristiken hat.
- Die Tragfähigkeit des Staplers muss für die zu hebende Last geeignet sein, das Gewicht des Containers plus Nennkapazität; das Unternehmen übernimmt keine Verantwortung für Verbindungen, die von den angegebenen abweichen.
- Alle Wartungs, Reparatur und Reinigungsarbeiten müssen mit dem Container auf dem Boden und vom Gabelstapler getrennt durchgeführt werden.

4.2) SAFETY STANDARDS AND PRECAUTIONS

- The equipment should be used only by suitably trained operators.
- The equipment must not be used on unsuitable ground and in particular on slopes that exceed those foreseen for use with a forklift truck.
- When using on ramps or gentle slopes always carry the load uphill.
-If necessary wear individual protection devices, such as gloves, etc.
- While working the operator must frequently check that no one is in the vicinity of the fork-lift truck. Make sure that no one is in the area before starting the equipment.
- Do not overload the container (see the maximum capacity of each type in the Technical Features chapter).
- It is strictly forbidden to tamper with the safety devices.
- Periodically (monthly) check that the safety devices are working correctly and that they are intact (devices for hooking on bottoms, release levers for bottoms and safety chain).
- Before connecting the equipment to the forklift truck check that the truck has the suitable lifting characteristics.
- The capacity of the truck must be suitable for the load being raised, that is container's weight plus rated capacity; the company willl not be held responsible for connections that differ from those indicated.
- All maintenance, repair and cleaning operations must be carried out with the container on the ground, detached from the forklift truck.

IN BETRIEB NEHMEN

KAPITEL 5 *CHAPTER*

START-UP

5.1) DEN CONTAINER ÜBERPRÜFEN

- Bevor Sie das Gerät zum ersten Mal in Betrieb nehmen, führen Sie die folgenden Schritte durch:

1) Überprüfen Sie, ob die Sicherheitseinrichtungen des Behälters intakt sind und ordnungsgemäß funktionieren.

2) Stellen Sie sicher, dass die Sicherheitskette intakt ist.

3) Überprüfen Sie, ob die Struktur des Behälters intakt ist, insbesondere die Böden und die Gabelgriffe.

5.1) CHECKING THE CONTAINER

- Before starting the equipment tor the first time carry out the following operations:

1) Check that the safety devices of the container are intact and that they are working correctly.
2) Check that the safety chain is intact.
3) Check that the structure of the container is intact, in particular the bottoms and the forking handles.

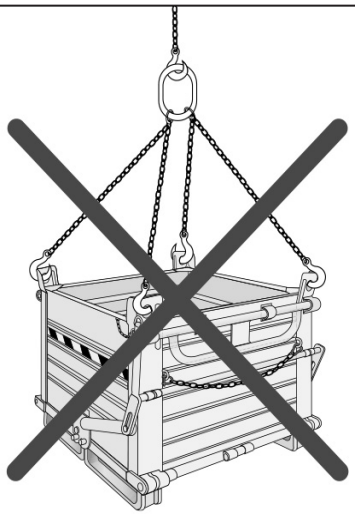

WICHTIGE INFORMATIONEN FÜR DAS HEBEN MIT KRAN

Diese Aktivität ist nur nach vorheriger Anfrage (und möglicher Genehmigung) des Herstellers gestattet, der die entsprechenden Konstruktionsüberprüfungen und strukturellen Modifikationen durchführen wird, um diesem speziellen Bedarf gerecht zu werden, und anschließend die entsprechende Genehmigung erteilen wird.

Der Hersteller lehnt jegliche Verantwortung, ohne Ausnahme, für jeglichen Missbrauch des Produkts ab, der nicht zuvor genehmigt wurde oder nicht ausdrücklich in diesem Handbuch erwähnt ist.

Es obliegt dem Benutzer, seine eigene Risikoanalyse basierend auf dem Kontext der Verwendung der Ausrüstung zu erstellen.

IMPORTANT INFORMATION FOR LIFTING WITH CRANE

This activity is allowed only after preliminary request (and possible approval) of the manufacturer, who will apply the appropriate construction verifications and structural modifications to satisfy this specific need and then release adequate authorization.
The manufacturer declines all responsibility, without exceptions, for any misuse of the product not previously approved or not expressly mentioned in this manual.
It is the user's obligation to draw up his own risk analysis, based on the context of use of the equipment.

VERWENDUNG UNTER SICHEREN BEDINGUNGEN

KAPITEL 6 *CHAPTER*

USE UNDER SAFE CONDITIONS

6.1) WARNZEICHEN

- Die Warnschilder an den Geräten lenken die Aufmerksamkeit auf einige Aspekte der Risiken, die mit der Verwendung solcher Geräte verbunden sind.
- Die folgenden Piktogramme werden in der unten gezeigten Tabelle erläutert:

6.1) *WARNING SIGNS*

- The warning signs attached to the equipment focus attention on some aspects of the risks involved in using such equipment.
- The following pictograms are explained in the table shown below:

1

2

3

REF. *REF.*	MENGE *QUANTITY*	POSITION *POSITION*	BEDEUTUNG *MEANING*
1	1	IN DER NÄHE DER MARKIERUNG *NEAR MARKING*	ES IST ZWINGEND ERFORDERLICH, DAS GESAMTE HANDBUCH VOR DER VERWENDUNG DES GERÄTS SORGFÄLTIG ZU LESEN. *IT IS COMPULSORY TO READ THE ENTIRE MANUAL THROUGH CAREFULLY PRIOR TO USING THE EQUIPMENT*
2	1	IN DER NÄHE DER MARKIERUNG *NEAR MARKING*	LASSEN SIE NIEMANDEN AN DIE GERÄTE HERAN, HALTEN SIE EINEN MINDESTSICHERHEITSABSTAND VON 5 METERN EIN. *DO NOT ALLOW ANYONE TO APPROACH THE EQUIPMENT KEEPING A MINIMUM SAFE DISTANCE OF 5 METRES*
3	1	IN DER NÄHE DER MARKIERUNG *NEAR MARKING*	GEFAHR DES EINKLEMMENS VON GLIEDMAßEN *DANGER OF SQUASHING LIMBS*

6.2) DIE AUSRÜSTUNG VERWENDEN

• 6.2.1 Heben Sie die Gabelgriffe an **(Bild 6.2.1)**.

• 6.2.2 Positionieren Sie die Gabeln gleichzeitig in den Gabelgriffen, wobei die Aufrechthaltung der Hebevorrichtung des Trucks vertikal erfolgt. Falls erforderlich, justieren Sie den Übersetzer, um die Punkte für das Einführen der Gabeln zu zentrieren **(Bild 6.2.2)**.

• 6.2.3 Haken Sie die Sicherheitskette des Containers am horizontalen Träger der Hubgruppe ein **(Bild 6.2.3)**.

• 6.2.4 Bewegen Sie sich zum Entladebereich.

• 6.2.5 Entfernen Sie den Sicherheits-Federclip vom Auslösehebel der Böden **(Bild 6.2.4)**.

• 6.2.6 Drehen Sie die Sicherheitsnadel **(Bild 6.2.5)**.

• 6.2.7 Positionieren Sie das Spanndraht oder die Karte des Auslösehebels auf dem Fahrersitz des Trucks **(Bild 6.2.6)**.

• 6.2.8 Heben Sie den Container etwa 10 cm vom Boden an.

• 6.2.9 Heben Sie den Container knapp über den Entladebehälter an.

• 6.2.10 Bewegen Sie sich vorwärts, um den Container über den Entladebehälter zu platzieren **(Bild 6.2.7)**.

• 6.2.11 Ziehen Sie am Seil, um den Verriegelungshebel zu lösen. An diesem Punkt öffnen sich die Böden des Containers, und der Inhalt wird in den darunterliegenden Behälter entladen **(Bild 6.2.8)**.

• 6.2.12 Bewegen Sie sich rückwärts, um die Entladezone zu verlassen **(Bild 6.2.9).**

• 6.2.13 Senken Sie die Gabeln auf den Boden, bis die Böden vollständig geschlossen sind **(Bild 6.2.10).**

• 6.2.14 Bei den Modellen SL 064 und SL 153 sowie SL 150 haken Sie den Auslösehebel manuell ein **(Bild 6.2.11).** Im Modell SL 154 wird der Hebel automatisch eingehakt.

• 6.2.15 Überprüfen Sie, ob die Vorrichtungen zur Sicherung der Böden gut eingehakt sind **(Bild 6.2.12 - 6.2.13 - 6.2.14).**

• 6.2.16 Setzen Sie den Sicherungsring wieder auf den Hebel **(a)**, um die Böden freizugeben **(Bild 6.2.15 - 6.2.16)**.

• 6.2.17 Setzen Sie das Sicherheitsschloss der Sicherungsvorrichtungen für den Boden **(a)** ein **(Bild 6.2.17)**.

• 6.2.18 Bringen Sie den Container zurück zu seinem Sammelpunkt.

6.2) USING THE EQUIPMENT

• 6. 2.1 Raise the forking handles ***(pic.6.2.1)***
• 6.2.2 Position the forks simultaneously in the forking handles keeping the lifting uprights of the truck in a vertical position. If necessary adjust the translator to centre the points far inserting the forks ***(pic. 6.2.2)***
• 6. 2. 3 Hook the safety chain of the container onto the horizontal beam of the lifting group ***(pic. 6.2.3)***
• 6. 2. 4 Move to the unloading area.
• 6.2.5 Remove the safety spring clip from the release lever of the bottoms ***(pic.6.2.4).***
• 6.2.6 Turn the safety pin ***(pic.6.2.5).***
• 6.2.7 Position the tension wire or the card of the releasing lever in the truck driver's seat ***(pic. 6.2.6)***
• 6.2.8 Raise the container about 10 cm from the ground.
• 6.2.9 Lift the container to just above the unloading bin.
• 6.2.10 Move forward to place the container over the unloading bin ***(pic.6.2.7).***
• 6. 2.11 Pull the cord so as to release the locking lever. At this point the bottoms of the container open and the contents are unloaded into the bin below ***(pic. 6.2.8).***
• 6.2.12 Move backward to leave the unloading zone ***(pic. 6.2.9).***
• 6.2.13 Lower the forks to the ground until the bottoms are completely closed ***(pic. 6.2.10).***
• 6.2.14 In models SL 064 and SL 153 and SL 150 hook the release lever manually ***(pic. 6.2.11).***
In model SL 154 the lever is hooked on automatically.
• 6.2.15 Check that the devices securing the bottoms are well hooked on ***(pic.6.2.12 -pic.6.2.13 - pic.6.2.14).***
• 6.2.16 Place the safety ring back on the lever ***(a)*** *far releasing the bottoms* ***(pic. 6.2.15 - pic. 6.2.16).***
• 6.2.17 *Place the safety lock of the securing devices of the bottom* ***(a) (pic.6.2.17)****.*
• 6.2.18 Take the container back to its collection point.

VERWENDUNG UNTER SICHEREN BEDINGUNGEN

KAPITEL 6 *CHAPTER*

USE UNDER SAFE CONDITIONS

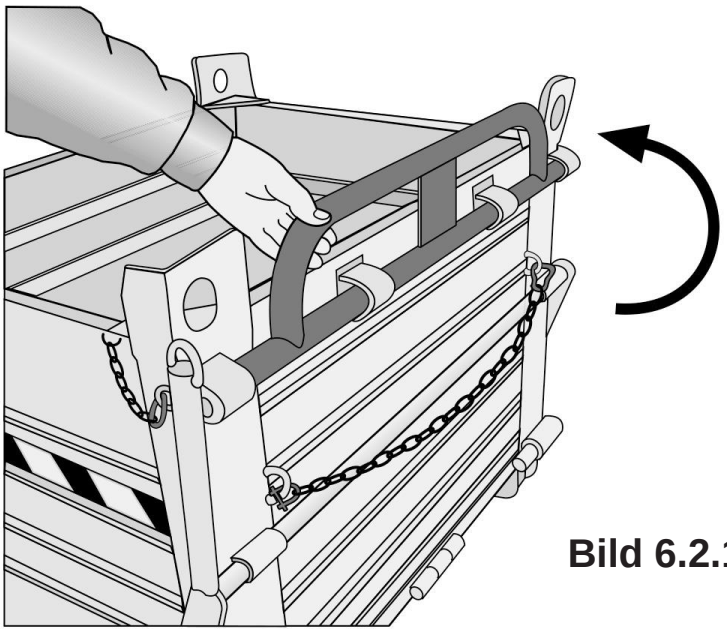

Bild 6.2.1 Heben Sie die Gabelgriffe an

Raise the fork handles

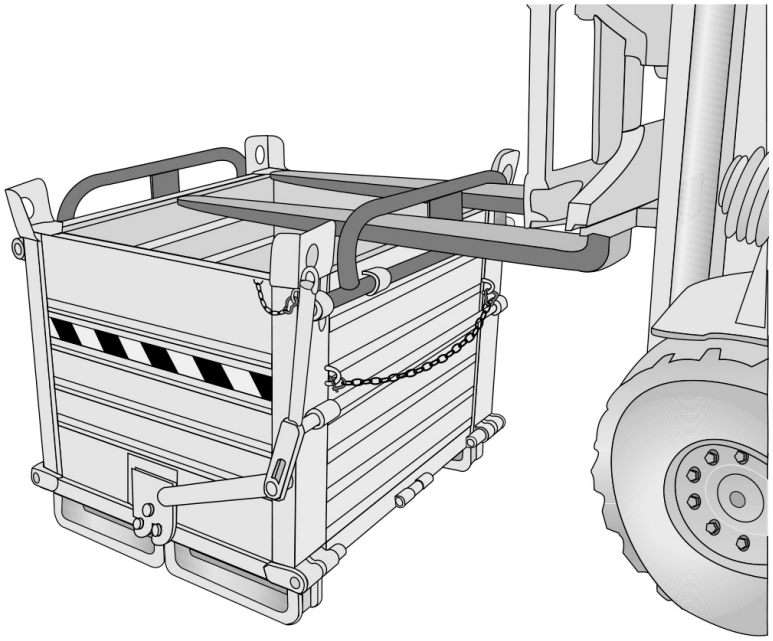

Bild 6.2.2

Platzieren Sie die Gabeln in den Gabelgriffen

Position the forks in the fork handles

Bild 6.2.3
Hänge die Kette am Gabelstapler ein
Hook the chain onto the forklift truck

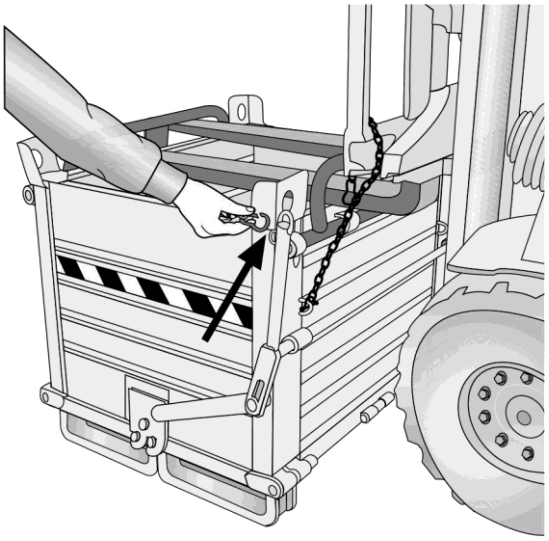

Bild 6.2.4
Entfernen Sie den Sicherheitsfederfang
Remove the safety spring catch

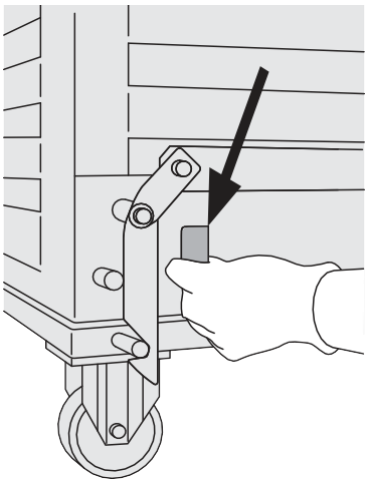

Bild 6.2.5
Dreh die Sicherheitsnadel
Turn the safety pin

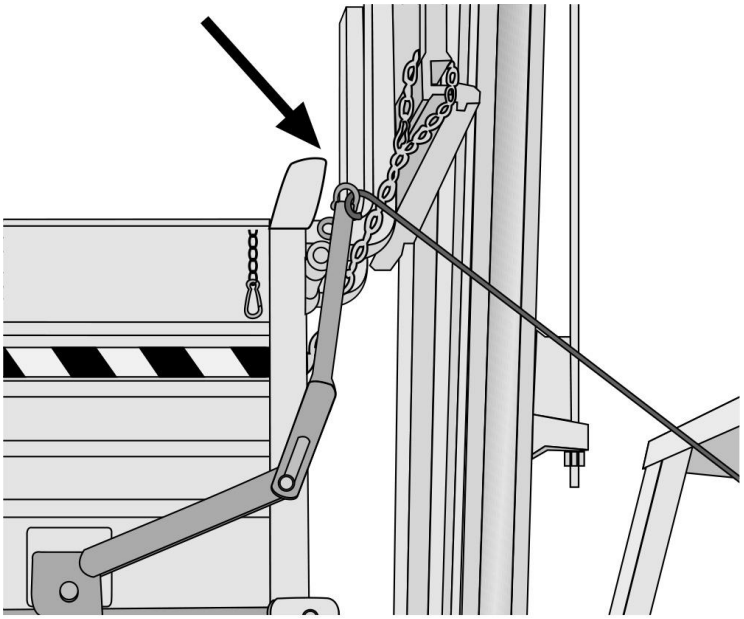

Bild 6.2.6
Positionieren Sie das Spanndraht oder die Auslöseschnur
Position the tension wire or releasing cord

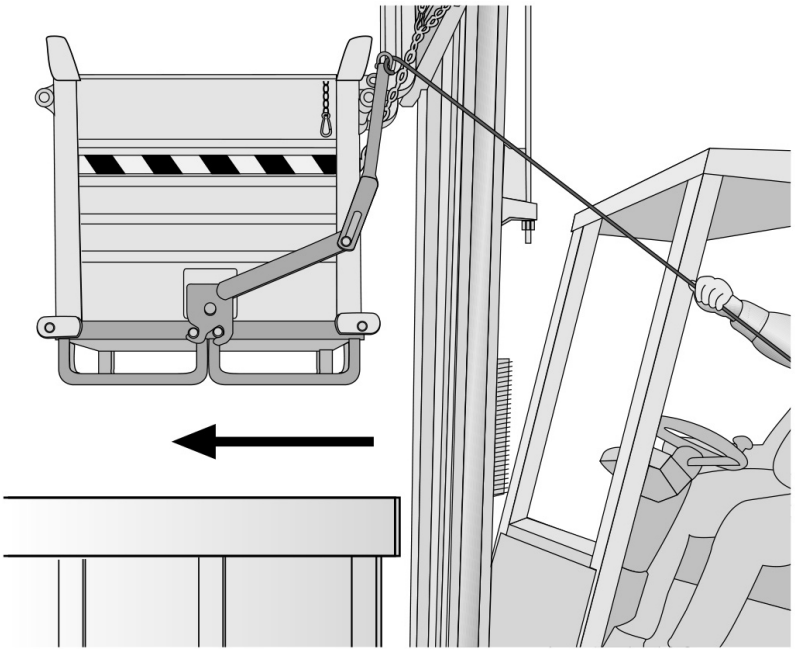

Bild 6.2.7
Stellen Sie den Behälter auf den Entladebehälter
Place the container on the unloading bin

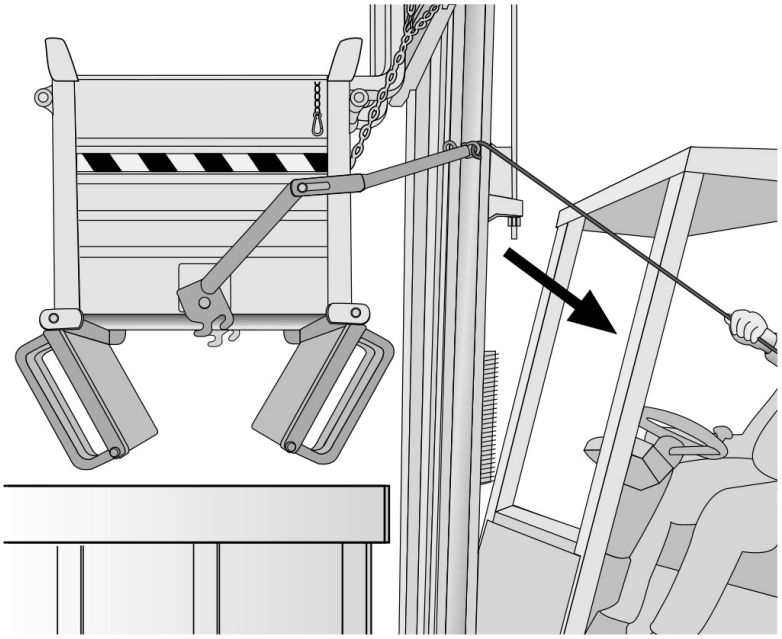

Bild 6.2.8
Ziehen Sie den Hebel zum Festhalten der Tasten und lassen Sie ihn los

Pull and release the lever far retaining the bottoms

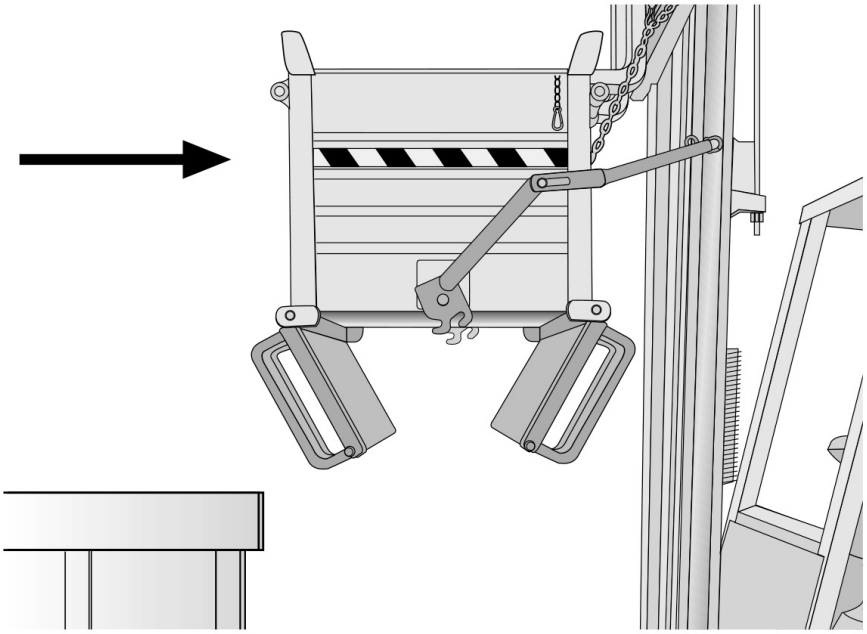

Bild 6.2.9
Verlassen Sie die Entladezone

Leave the unloading zone

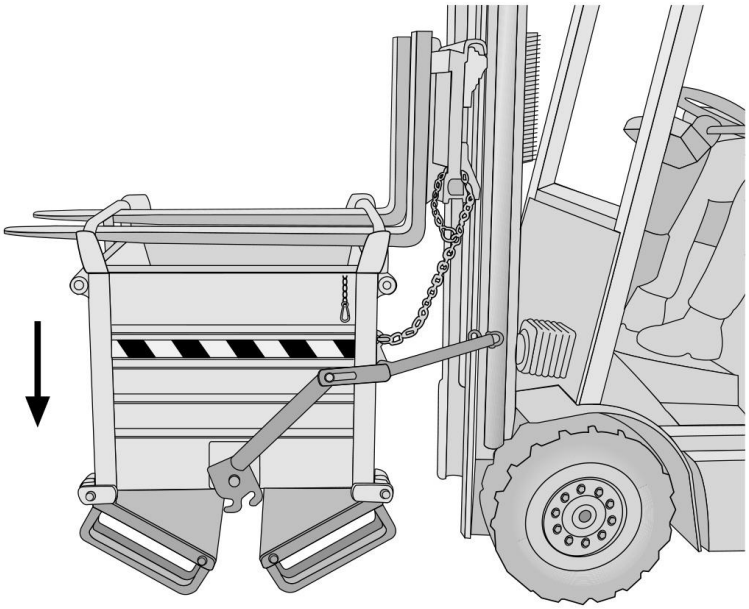

Bild 6.2.10
Senke die Gabeln auf den Boden, bis die Spitzen vollständig geschlossen sind

Lower the forks to the ground until the bottoms are completely closed.

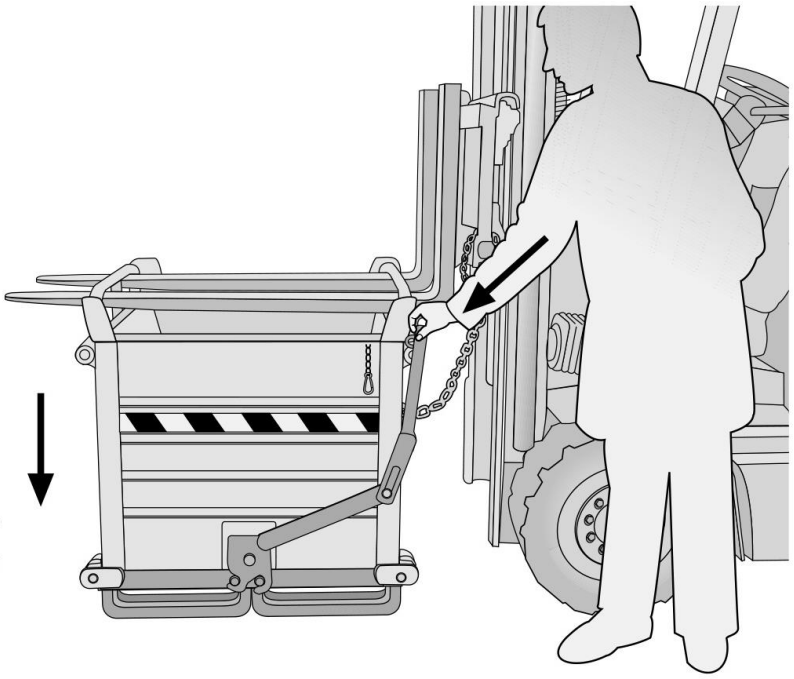

Bild 6.2.11
In den Modellen SL 064, SL 153 und SL 150 wird der Haltehebel manuell eingehakt. In den Modellen SL 154 A, SL 154 B und SL 154 C erfolgt das Einhaken des Hebels automatisch.

In models SL 064, SL 153 and SL 150 hook the retai-ning lever manually.

In models SL 154 A, SL 154B and SL 154 C the lever is hooked on automatically.

VERWENDUNG UNTER SICHEREN BEDINGUNGEN

KAPITEL 6 *CHAPTER*

USE UNDER SAFE CONDITIONS

Mod. SL 064 / SL 153

Variante mit doppeltem Boden

Version with double bottom

Mod.SL 154

Variante mit einzelner Unterseite.

Version with single bottom

Mod. SL150

Variante mit einzelner Unterseite, mit oder ohne Räder

Version with single bottom with or without wheels

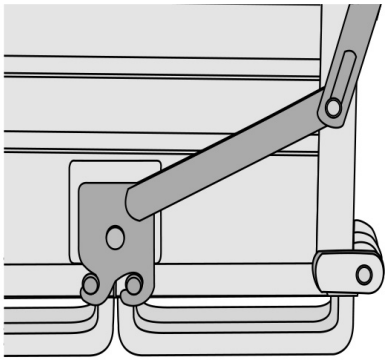

Bild 6.2.12

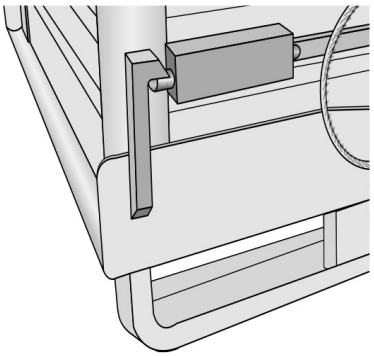

Bild 6.2.13

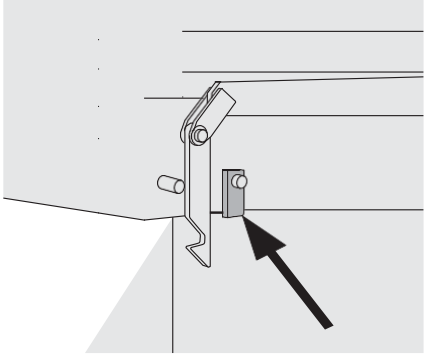

Bild 6.2.14

Überprüfen Sie, ob die Sicherungsvorrichtungen der Unterteile eingehakt sind

Check that the securing devices of the bottoms are hooked on

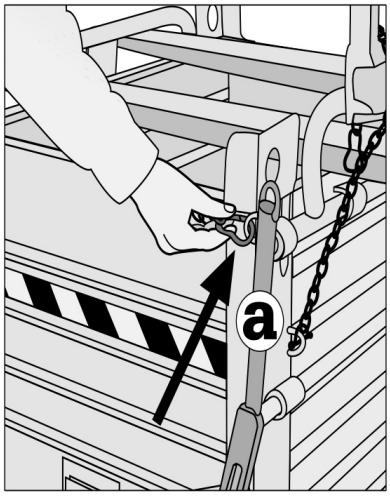

Bild 6.2.15

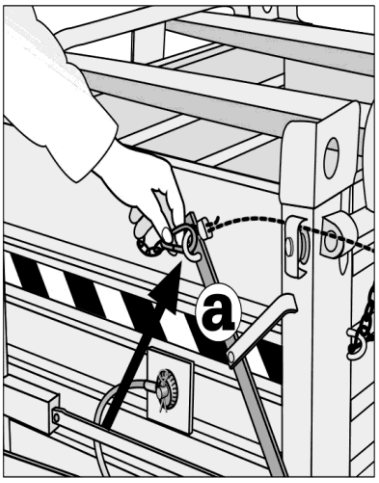

Bild 6.2.16

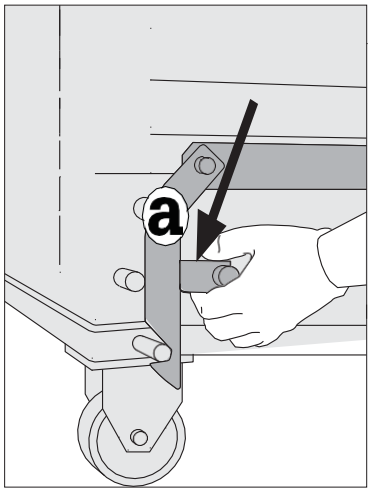

Bild 6.2.17

Blockiere den Haltehebel **(a)** zum Öffnen der Bodenklappen mit der Sicherheits-Federfalle.

*Block the retaining lever **(a)** for opening the bottoms with the safety spring catch*

Setzen Sie das Sicherheitsschloss der Sicherungsvorrichtungen am Boden **(a)** ein.

*Place the safety lock of the securing devices of the bottom **(a)**.*

REGELMÄSSIGE KONTROLLEN

KAPITEL 7 *CHAPTER*

PERIODIC CHECKS

- Wir empfehlen, die in Absatz 5.1 "Container überprüfen" aufgeführten Maßnahmen in regelmäßigen Abständen durchzuführen (in zeitlichen Intervallen, die von der Häufigkeit der Nutzung der Ausrüstung abhängen, auf jeden Fall mindestens einmal im Monat) und nach einer längeren Inaktivitätsperiode.

- We recommend periodically carrying out the operations listed in paragraph 5.1 “Checking the container” (at intervals of time that depend on the frequency with which the equipment is used, in any case at least once a month) and after a prolonged peri od of inactivity.

FEHLERBEHEBUNG

KAPITEL 8 *CHAPTER*

TROUBLESHOOTING

- Nachfolgend sind verschiedene Arten von Fehlfunktionen aufgeführt, für die entsprechende Überprüfungen vorgeschlagen werden:

Alle unten aufgeführten Arbeiten sollten am Boden und mit dem Container abgehängt vom Gabelstapler durchgeführt werden.

1. DIE UNTERSEITEN DES CONTAINERS ÖFFNEN SICH NICHT:

- Überprüfen Sie die Einhängevorrichtung der Unterseiten und das Hebelsystem, das die Öffnung steuert.

- Several types of malfunctions are listed below, for which the respective checks are suggested:

- All the operations given below should be made on the ground and with the container unhooked tram the forklift truck.

1. THE BOTTOMS OF THE CONTAINER DO NOT OPEN

- check the hooking device of the bottoms and the lever system controlling the opening.

Justrite Italia Srl, das ständig daran arbeitet, seine Produkte zu verbessern, behält sich das Recht vor, die Abmessungen und die Herstellung der in diesem Handbuch gezeigten Produkte ohne vorherige Ankündigung zu ändern. Für Druckfehler in diesem Handbuch übernimmt niemand die Haftung, da es sich nicht um ein vertragliches Dokument handelt.

Justrite Italia Srl, wich is constantly engaged in upgrading its products, reserves the right to change the dimensions and manufacture of the products shown in this manual without prior notice.
No one shall be liable for any printing errors in this manual as it is not a contractual document.

Erstellt von - *Drawn up by*: Konzeptionsbüro Technik Justrite Italia

Jegliche Vervielfältigung dieses Handbuches (ganz oder teilweise) ist untersagt.

Any reproduction of this manual (whole or partial) is forbidden.

BENUTZERHANDBUCH
ORIGINALANLEITUNGEN

USER MANUAL
ORIGINAL INSTRUCTIONS

Justrite™
Safety Group

Umwelt Ökologie Sicherheit
Environment Ecology Safety

www.sall.it

Sall®
Justrite Safety Group

01/2024

Justrite Italia S.r.l.
Via dei prati vecchi, 37
42025 Cavriago (RE), Italy

T. +39 0522 941430
info@sall.it

Business Register: RE 291788
Tax code and VAT number:
02550060350
SDI recipient code: M5UXCR1