Justrite Safety Group

BENUTZERHANDBUCH
ORIGINALEANLEITUNGEN

USER MANUAL
ORIGINAL ISTRUCTIONS

KIPPKONTEINER DER CONTAINER
SKIPS TILTING CONTAINERS

ABWURFBEHÄLTER
DUMP BUCKETS

EINLEITUNG • *INTRODUCTION*

Lies die Anweisungen in diesem Handbuch sehr sorgfältig, bevor du mit dem Starten oder Ausführen irgendwelcher Operationen an der Ausrüstung beginnst. Um die maximale Zuverlässigkeit und Lebensdauer der Ausrüstung sowie die beste Leistung zu erreichen, wird dringend empfohlen, diese Anweisungen sehr sorgfältig zu befolgen.
- Die Bedienungsanleitung ist ein integraler Bestandteil der Ausrüstung und muss gemeinsam mit dieser aufbewahrt werden. Sie muss stets bei der Ausrüstung verbleiben, auch wenn sie an einen anderen Benutzer übertragen wird.
- Ohne Beeinträchtigung der Haupttechnik und Sicherheitsmerkmale behält sich der Hersteller aufgrund kontinuierlicher technischer und technologischer Weiterentwicklung das Recht vor, Änderungen an der Ausrüstung ohne vorherige Ankündigung vorzunehmen, ohne dabei Sanktionen zu riskieren.

Read the instructions in this manual very carefully before starting or performing any operation on the equipment. To obtain the maximum reliability and duration of the equipment and the best performance, it is recommended to follow these instructions very carefully
- The manual is an integral part of the equipment and must be kept with it and must always remain with the equipment if it is transferred to another user.
- Without affecting the main technical and safety features, the manufacturer, as a result of continuous technical and technological evolution, reserves the right to make changes to the equipment without prior notice, without incurring any sanctions.

- Dieses Warnsymbol im Handbuch lenkt die Aufmerksamkeit auf wichtige Sicherheitsanweisungen. Diese Informationen sind in erster Linie für den Bediener der Ausrüstung bestimmt, der solche Informationen nicht nur für sich selbst, sondern auch für andere Personen beachten muss, die den Risiken dieser Ausrüstung ausgesetzt sind.

- This warning symbol in the manual calls attention to important safety instructions. This information is provided first and foremost far the equipment operator who must respect such information not only far himself, but also far other persons exposed to the risks of such equipment.

Justrite Safety Group

GARANTIE

Die 12-monatige GARANTIE deckt alle Herstellungsfehler ab. Justrite Italia übernimmt keine Verantwortung für Verletzungen von Personen oder Schäden an Eigentum und Geräten, die durch unsachgemäße Verwendung verursacht wurden (siehe Kap. 5.1). Der Käufer ist vollständig verantwortlich für Arbeitskosten sowie für alle Versand oder Ersatzteil-Lieferkosten. Ersatzteile, die im Rahmen der Garantie ausgetauscht werden, müssen innerhalb von maximal 20 Tagen an den Hersteller zurückgesandt werden, andernfalls verfällt die Garantie. Das Gericht von Reggio Emilia ist zuständig für die Beilegung von Streitigkeiten.

WARRANTY

The 12-month WARRANTY covers all manufacturing defects.
Justrite Italia will not be held responsible far injury to persons or damage to property and the equipment caused by improper use (see Chap. 5.1).
The buyer is completely responsible far labour, as well as any shipping or spare parts delivery expenses.
The spare parts replaced under warranty must be returned to the manufacturer within a maximum of 20 days, or the warranty will expire.
The Court of Reggio Emilia will bave jurisdiction far resolving any disputes.

DER HERSTELLER ÜBERNIMMT KEINE HAFTUNG FÜR:

- Änderungen, die ohne Zustimmung und Genehmigung des Herstellers vorgenommen wurden.
- Verwendung von Zubehör, das nicht vom Hersteller angegeben ist.
- Unsachgemäße Verwendung der Ausrüstung und Nichtbeachtung der Anweisungen in diesem Handbuch sowie der grundlegenden Vorsichtsmaßnahmen durch den Bediener.
- Mangelnde Wartung und regelmäßige Überprüfungen der wichtigsten Teile.
- Verwendung der Ausrüstung durch ungeeignetes Personal oder solche mit unzureichenden psychophysischen Fähigkeiten.

THE MANUFACTURER WILL NOT BE HELD RESPONSIBLE FOR:

- Changes made without the manufacturer's acceptance and approval.
- Use of accessories not indicated by the manufacturer.
- Improper use of the equipment and non-compliance by the operator with the instructions contained in this manual and the basic precautions.
- Lack of maintenance and periodical checks of the most important parts.
- Use of the equipment by unsuitable personnel or those with inadequate psychological-physical skills.

HAUPT UND ALLGEMEINE SICHERHEITSSTANDARDS

MAIN AND GENERAL SAFETY STANDARDS

- Die Ausrüstung darf nur von geschultem Personal aktiviert werden und immer vom Fahrersitz des Gabelstaplers aus.
- Stehen Sie nicht in der Nähe der Ausrüstung, während sie verwendet wird.
- Deaktivieren oder entfernen Sie niemals, auch nicht vorübergehend, die Sicherheits und Schutzeinrichtungen an der Ausrüstung.
- Jede Reinigungs, Wartungs, Einstellungs oder Überprüfungsmaßnahme muss mit der Ausrüstung auf dem Boden auf einer ebenen Fläche und von den Hubgabeln abgetrennt durchgeführt werden.
- Überschreiten Sie niemals die maximal bewertete Kapazität des Behälters.
- Überprüfen Sie, ob die Kapazität des Gabelstaplers für die gehobene Last geeignet ist (Gewicht des Behälters plus bewertete Kapazität).
- Der Gabelstapler sollte nur auf Böden mit einer Neigung von weniger als 3° und unter geeigneten Stabilitätsbedingungen verwendet werden.
- Es ist für den Benutzer verpflichtend, eine Risikoanalyse auf Grundlage des Nutzungskontextes der Ausrüstung zu erstellen.
- Wenn die Ausrüstung unbeaufsichtigt bleibt, überprüfen Sie immer, ob der Boden oder der Untergrund eben ist, da sonst die Stabilität beeinträchtigt werden könnte.

- The equipment must be activated only by skilled personnel and always from the fork-lift truck driver's seat.
- Do not stand in the vicinity of the equipment while it is being used.
- Never deactivate or remove, even momentarily, the safety and protection devices on the equipment.
- Any cleaning, maintenance, adjustment or checking operation must be carried out with the equipment on the ground on a flat surface and detached from the lift forks.
- Never exceed the maximum rated capacity of the container
- Check that the fork-lift truck capacity is suitable far the Joad lifted (weight of the container plus rated capacity).
- The fork-lift truck should only be used on ground with slopes of less than 3° and under suitable stability conditions.
- It is mandatory for the user to draw up a risk analysis based on the context of use of the equipment.
- When the equipment is left unattended, always check that the ground or floor is flat otherwise stability could be compromised.

- Für jegliche Informationen oder Erklärungen zur Betriebsweise der Ausrüstung oder Reparaturen, die nicht direkt vom Benutzer durchgeführt werden können, kontaktieren Sie:

- Far any information, explanations about equipment operation or tor repairs that cannot be made directly by the user, contact:

Justrite™

Justrite Italia S.r.l.
Via dei Prati Vecchi , 37
42025 Cavriago (RE) , Italy
T. +39 0522 941430
info@sall.it
Business Register: RE 291788
Tax code and VAT number: 02550060350
SDI recipient code: M5UXCR1

INHALT

CONTENTS

KAPITEL *CHAPTER*		SEITE *Page*
1	***TECHNISCHE MERKMALE*** *TECHNICAL FEATURES*	**6-9**
2	***KENNZEICHNUNG UND IDENTIFIKATION*** *MARKING AND IDENTIFICATION*	**10**
3	***KONFORMITÄTSERKLÄRUNG*** *CONFORMITY DECLARATION*	**11**
4	***NUTZUNGSBEDINGUNGEN UND BESCHRÄNKUNGEN*** *USE CONDITIONS AND RESTICTIONS*	
	4.1 - Sicherheitsmaßnahmen und vorrichtungen mesures *- safety measures and devices*	**12**
	4.2 - Sicherheitsstandards und Vorsichtsmaßnahmen *- safety standards and precautions*	**13**
5	***IN BETRIEB NEHMEN*** *START-UP*	
	5.1 - Den Container überprüfen *- checking the container*	**14**
6	***VERWENDUNG UNTER SICHEREN BEDINGUNGEN*** *USE UNDER SAFE CONDITIONS*	
	6.1 - Warnzeichen *- warmng signs*	**15**
	6.2 - Die Ausrüstung verwenden *- Using the equipment*	**16-22**
7	***REGELMÄSSIGE KONTROLLEN*** *PERIODIC CHECKS*	**23**
8	***FEHLERBEHEBUNG*** *TROUBLESHOOTING*	**23**
	ANHANG ZUM BENUTZERHANDBUCH *ANNEX TO THE USE AND MAINTENANCE MANUAL*	**25**

TECHNISCHE MERKMALE

KAPITEL 1 *CHAPTER*

TECHNICAL FEATURES

Modell *Model*	**Dimensionen** · *Dimensions*					**Leergewicht kg.** *Unloaded weight kg.*	**Tragkraft kg** *Capacity kg*	**Volumen l** *Volume l*
	A	**B**	**C**	**D**	**E**			
LT 300	1350	820	650	490	520	115	600	285
LT 280	970	750	890	700	790	90	600	280

Modell *Model*	**Dimensionen** · *Dimensions*						**Leergewicht kg.** *Unloaded weight kg.*	**Tragkraft kg** *Capacity kg*	**Volumen l** *Volume l*
	A	**B**	**C**	**D**	**E**	**F**			
LT 450	1190	1070	935	210	620	1035	140	1000	400
LT 460	1175	1120	830	210	680	840	135	1000	438
LT 470	1205	1260	1075	210	815	1185	159	1000	675

Modell *Model*	**Dimensionen** · *Dimensions*					**Leergewicht kg.** *Unloaded weight kg.*	**Tragkraft kg** *Capacity kg*	**Volumen l** *Volume l*
	A	**B**	**C**	**D**	**E**			
LT 500	1350	920	910	700	740	150	1000	490
LT 750	1350	1070	1040	825	800	165	1350	755
LT 1000	1550	1070	1210	970	920	185	1700	1070
LT 1350	1550	1320	1210	970	920	215	2000	1320
LT 1600	1550	1550	1210	970	920	236	2000	1610
LT 2000	1550	1950	1210	970	920	306	2000	2040

Modell *Model*	**Dimensionen** · *Dimensions*			**Leergewicht kg.** *Unloaded weight kg.*	**Tragkraft kg** *Capacity kg*
	A	**B**	**C**		
SL 164 R	1420	1270	570	175	1000

LT300

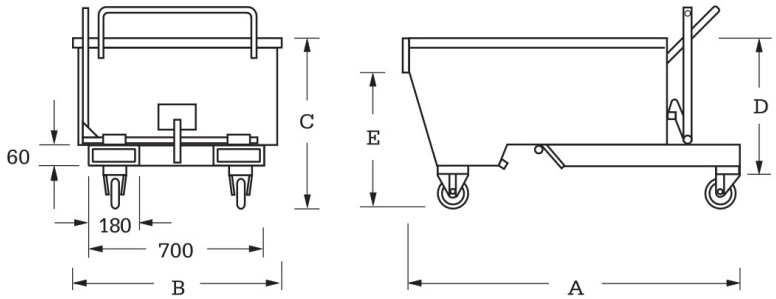

LT280

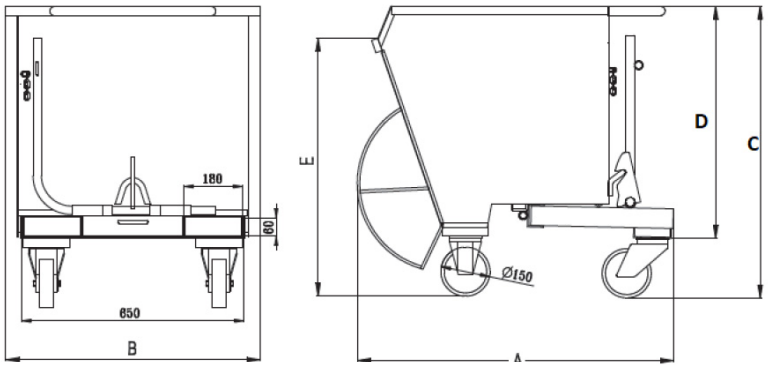

LT450-460-470

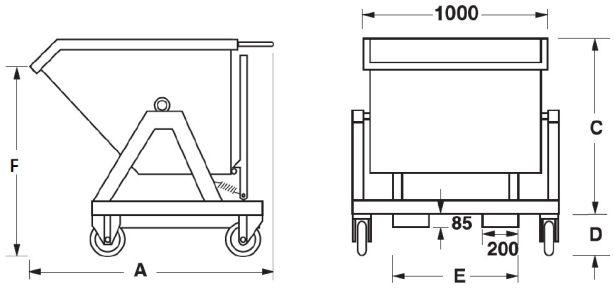

LT500-750-1000-1350-1600-2000

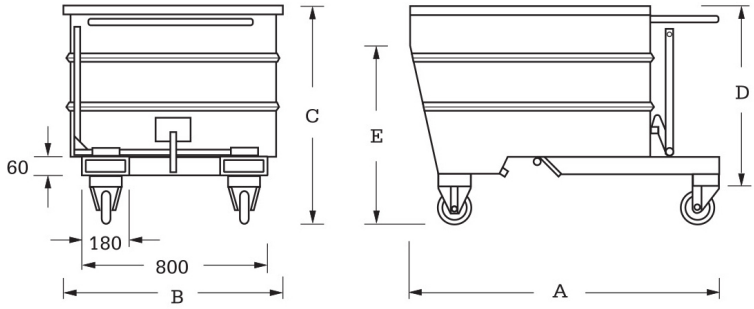

SL164R

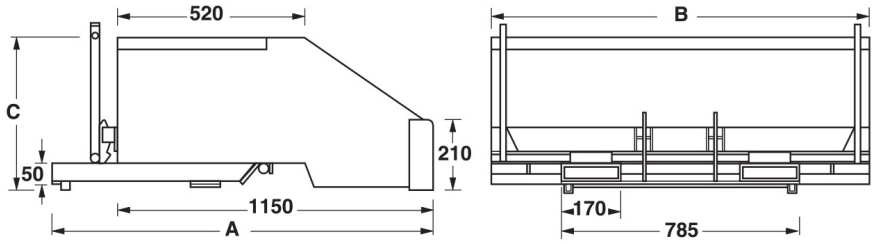

TECHNISCHE MERKMALE

KAPITEL 1 *CHAPTER*

TECHNICAL FEATURES

- Dieses Handbuch erklärt, wie man die **Kipp-Schrottcontainer** und **Abwurfbehälter** verwendet.

- In Bezug auf das Behälter-Kippsystem kann die Ausrüstung in zwei verschiedenen Konfigurationen geliefert werden:

a) Mit manueller Steuerung und freiem Kippvorgang für alle Kippbehälter und Kippmulden.
(**Abb. 1.1**).

- This manual explains how to use the tipping scrap containers and dump buckets.

- With regard to the bin tipping system, the equipment can be supplied in two different configurations:

a) With manual control and free bin tipping applicable to all tipping bins and dump buckets.
(fig. 1.1).

a) Kostenloses Müllkippen - *Free bin tipping*

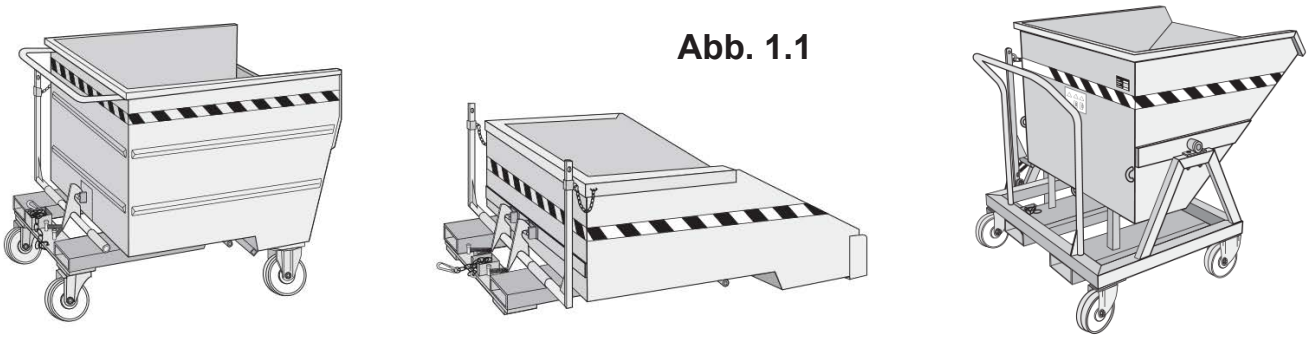

Abb. 1.1

b) Mit manueller Steuerung und kontrollierter Kippvorrichtung, anwendbar für Kippbehälter und Abwurfeimer, ausgenommen für Modelle LT 450- LT 460 - LT 470.
In dieser Konfiguration verfügt die Ausrüstung über ein unabhängiges hydraulisches System, bestehend aus einem doppelt wirkenden, selbstbremsenden Hydraulikzylinder mit Durchflusskompensator (**Abb. 1.2**).

b) With manual control and controlled bin tipping, applicable to tipping bins and dump buckets except tor models LT 450- LT 460 - LT 470.
In this configuration, the equipment has an independent hydraulic system, consisting of double-acting, self-braking hydraulic cylinder with flow compensator (Fig.1.2).

b) Kontrolliertes Abkippen von Mülltonnen - *Controlled bin tipping*

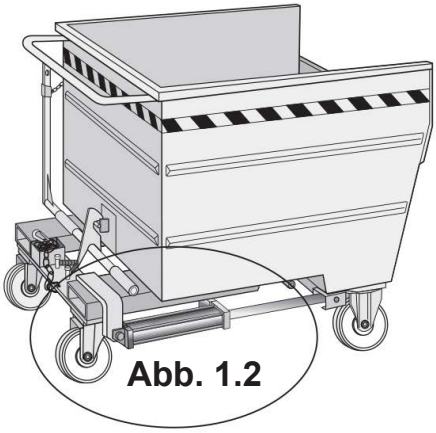

Abb. 1.2

Position des Schwerpunkts

Der Körper ist so konzipiert, dass der Schwerpunkt mit der Spitze der Gabeln zusammenfällt. (**Abb. 1.3**).

Position of the center of gravity

The body is designed to have the center of gravity coinciding with the tip of the forks. **(fig. 1.3).**

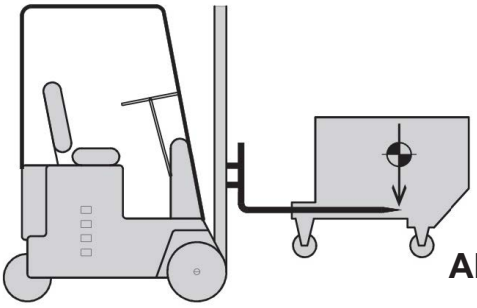

Abb. 1.3

In dem Diagramm des Gabelstaplers überprüfen Sie, ob die Einlaufstromrate um mehr als 1/2 größer ist als das Containergewicht plus die zulässige Durchflussrate.

Es liegt jedoch in der Verantwortung des Benutzers zu überprüfen, dass der Gabelstapler zusammen mit dem beladenen Container während des Handlings stabil ist.

Es wird angegeben, dass das Werkzeug nicht unter die Definition von Hebezeug gemäß der Norm UNI ISO 4306-1: 2010 (Last, die an einem Haken oder einem anderen Greifvorrichtung aufgehängt ist) fällt. Daher unterliegt die Anwendung auf dem Wagen nicht den Bestimmungen des Rundschreibens vom 30. Dezember 2012.

Check in the diagram of the forklift truck that the inlet flow rate is greater of 1/2 than the container weight plus the permissible flow.

However, it is the user's responsibility to check that the forklift plus the container with the load are stable during handling;

It is specified that the tool does not fall within the definition of lifting equipment defined in the UNI ISO 4306-1: 2010 standard (load suspended by hook or other gripping device) therefore the application on the trolley is not subject to the provisions of Circular 30 of the 24/12/2012.

TECHNISCHE MERKMALE

KAPITEL 1 *CHAPTER*

TECHNICAL FEATURES

- Abbildung **2.1** zeigt das ANBRINGUNGSSCHILD am vorderen Querträger.

- Fig. 2.1 indicates the MARKING plate attached to the front cross member.

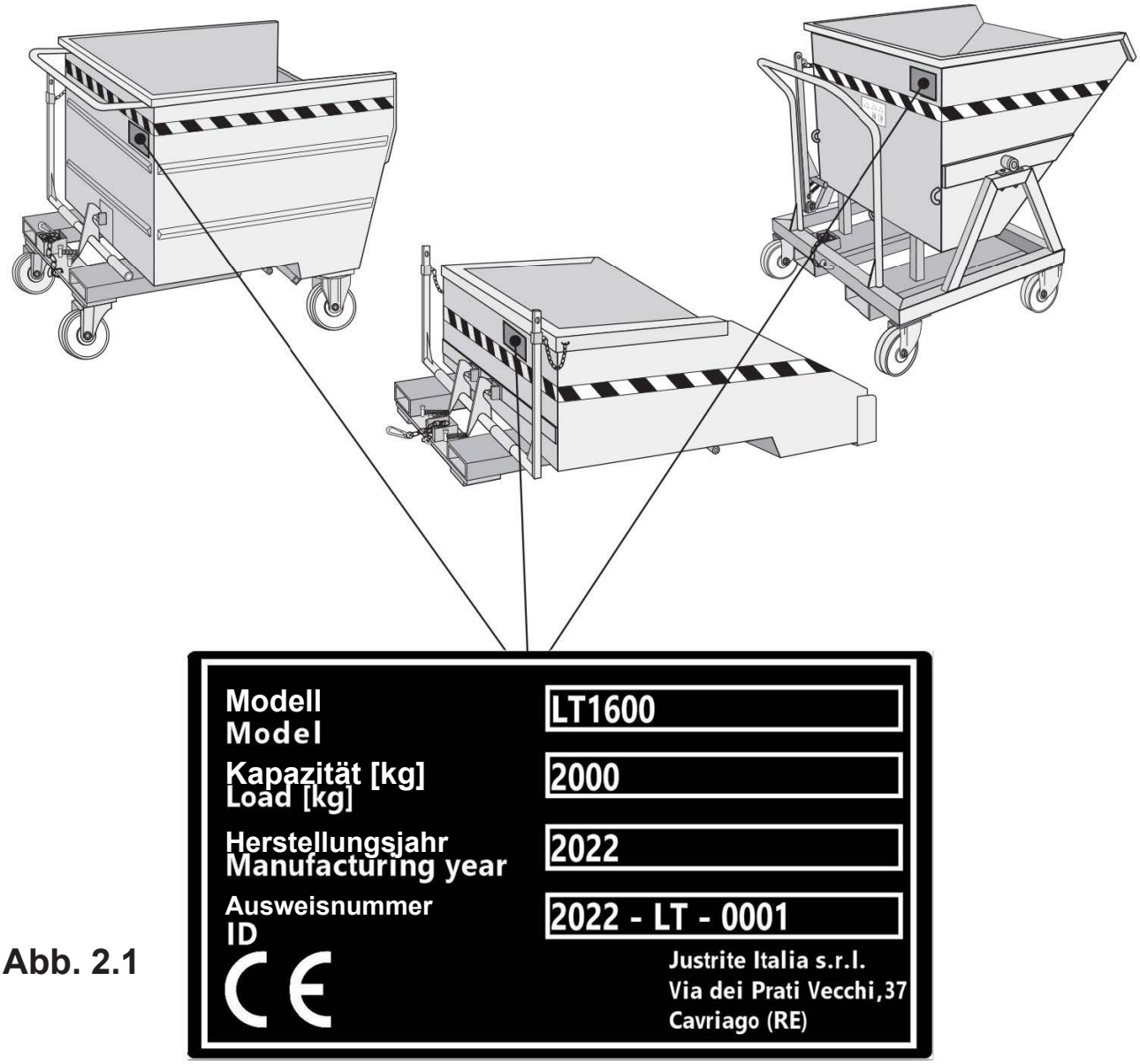

Abb. 2.1

KONFORMITÄTSERKLÄRUNG

KAPITEL 3 *CHAPTER*

CONFORMITY DECLARATION

Justrite Safety Group
Start with the Essential.

Justrite Italia S.r.l.
Via dei Prati Vecchi, 37
42025 Cavriago (RE), Italy

T. +30 0522 941430
info@sall.it

Business Register: RE 291788
Tax code and VAT number: 02550060350
SDI recipient code: M5UXCR1

CE

CE KONFORMITÄTSERKLÄRUNG

In Übereinstimmung mit der Richtlinie 2006/42/EG

CE DECLARATION OF CONFORMITY

Pursuant to Directive 2006/42/CE

DER HERSTELLER

Die Firma Justrite S.R.L., mit Hauptsitz in der Via dei Prati Vecchi Nr. 37 in Cavriago (RE), PLZ 42025, handelt in eigener Verantwortung

ERKLÄRT, DASS DIE FOLGENDEN PRODUKTE

Beschreibung: KIPPBEHÄLTER AUS BLECH UND GITTER (WENN ZUTREFFEND)

Seriennummer: Von Nr. 2023-LT-0001 bis Nr. 2023-LT-9999

Blechmodelle: LT0300-LT0500-LT0750-LT1000-LT1350-LT1600-LT2000-LT0450-LT0460-LT0470

Gittermodelle: LTR1000-LTR1350-LTR1600-LTR2000

Baujahr: 2023

ENTSPRECHEN DER RICHTLINIE 2006/42/EG

Richtlinie 2006/42/EG des Europäischen Parlaments und des Rates vom 17. Mai 2006 über Maschinen und zur Änderung der Richtlinie 98/37/EG.

THE MANUFACTURER

The Company Justrite S.R.L. , headquarter located in via dei Prati Vecchi nr. 37 in Cavriago (RE), Cap 42025, under its own responsability

DECLARES THAT THE FOLLOWING PRODUCTS

Description: SHEETMETAL AND MESH (WHERE AVAILABLE) TILTING SKIP CONTAINERS

Serial Number: From N° 2023-LT-0001 to N° 2023-LT-9999

Sheetmetal Models: LT0300-LT0500-LT0750-LT1000-LT1350-LT1600-LT2000-LT0450-LT0460-LT0470

Mesh Models: LTR1000-LTR1350-LTR1600-LTR2000

Year of Construction: 2023

ARE IN COMPLIANCE WITH THE DIRECTIVE 2006/42/CE

Directive 2006/42/EC of the European Parliament and of the Council of 17 May 2006 on machinery, and amending Directive 95/16/EC

ANDREA LEONARDI

(LEGALE RAPPRESENTANTE-LEGAL REPRESENTATIVE)

- Worker & Workplace Safety
- Environmental Protection

NUTZUNGSBEDINGUNGEN UND BESCHRÄNKUNGEN

KAPITEL 4 *CHAPTER*

USE CONDITIONS AND RESTRICTIONS

- Die Kippschrottcontainer sind so konzipiert und gebaut, dass sie alle Arten von Schrott und Spänen in der Nähe der Bearbeitungspunkte sammeln, transportieren und in spezielle Behälter abladen.
- Das Equipment kann mit allen Arten von verstellbaren Gabelstaplern bedient werden, die eine Kapazität haben, die größer ist als das gehobene Gewicht (Leergewicht des Equipments plus Nennkapazität).

- The tipping scrap containers are designed and built to collect all kinds of scraps and chips near the machining points, transporting and unloading them into special bins.
- The equipment can be handled with ali kinds of adjustable fork-lift trucks which bave a capacity that is greater than the weight lifted (unloaded weight of the equipment plus the rated capacity).

4.1) SICHERHEITSMASSNAHMEN UND VORRICHTUNGEN MESURES

- Es wurden Vorkehrungen an der Ausrüstung in Form von Sicherheitseinrichtungen getroffen, um die Sicherheit des Bedieners und anderer Personen vor Gefahren im Zusammenhang mit dem Betrieb und der Nutzung zu gewährleisten.
- Beim Transfer von der Werkstatt zur Entladezone:
1 - Stellen Sie sicher, dass der Containerbefestigungshebel ordnungsgemäß eingerastet ist;
2 - Halten Sie die Gabeln leicht angehoben, und somit den Container so niedrig wie möglich;
3 - Führen Sie die Bewegungen immer mit nach hinten geneigten Hubstützen durch;
4 - Es ist strengstens untersagt, Änderungen jeglicher Art an den hier aufgeführten Produkten vorzunehmen. Solche Maßnahmen können die Sicherheit des Geräts und seine jeweilige Funktionalität erheblich beeinträchtigen und sofort jegliche Herstellergarantie aufheben.

4.1) SAFETY MEASURES AND DEVICES

- Special mechanisms or safety devices bave been installed on the equipment to protect the operator and other persons against the risks deriving from the operation and use of such equipment.

- During the transfer from the workshop to the unloading point:
1 - make sure that the special container retaining Jever is engaged;
2 - keep the forks just raised off the ground and therefore with the container in the lowest possible position;
3 - always keep the lifting uprights tilted backward when carrying out movements.
4 - it is strictly forbidden to modify or apply any kind of changes to the listed products. These actions can seriously compromise the security of the device and its functionality and will immediately invalidate any warranty by the manufacturer

4.2) SICHERHEITSSTANDARDS UND VORSICHTSMASSNAHMEN

- Die Verwendung der Ausrüstung ist ausschließlich qualifizierten Bedienern vorbehalten.
- Die Verwendung der Ausrüstung auf ungeeigneten Geländen, insbesondere auf Hängen mit einer Neigung von mehr als 3°, ist untersagt. Der Benutzer ist verpflichtet, eine Risikoanalyse entsprechend dem Nutzungskontext der Ausrüstung zu erstellen.
- Rampen oder leichte Hänge sollten immer mit der Last auf der bergauf liegenden Seite angegangen werden.
- Tragen von persönlicher Schutzausrüstung wie Handschuhen, wenn erforderlich.
- Während der Arbeit muss der Bediener regelmäßig überprüfen, dass sich niemand dem Gabelstapler nähert; Jede Person muss sich entfernen, bevor das Gerät eingeschaltet wird.
- Den Container nicht überladen (siehe maximale Kapazität jedes Typs im Abschnitt Technische Daten).
- Die Manipulation von Sicherheitseinrichtungen ist strengstens untersagt.
- Die Funktion und Integrität der Sicherheitseinrichtungen (Verriegelungshebel des Containers und Sicherheitskette) regelmäßig überprüfen.
- Vor dem Anbringen der Ausrüstung am Gabelstapler muss überprüft werden, ob letzterer die geeigneten Hubmerkmale aufweist.
- Das Anbringen der Ausrüstung am Gabelstapler muss gemäß den Anweisungen des Herstellers erfolgen; das Unternehmen übernimmt keine Verantwortung für Verbindungen, die nicht den angegebenen entsprechen.
- Wartungs, Reparatur oder Reinigungsarbeiten dürfen nur mit dem auf dem Boden stehenden Container durchgeführt werden, der vom Gabelstapler getrennt ist.

4.2) SAFETY STANDARDS AND PRECAUTIONS

- The equipment can only be used by properly trained operators.
-It is prohibited to use the equipment on unsuitable ground and in particular with slopes greater than 3°.
It is mandatory for the user to draw up a risk analysis based on the context of use of the equipment.
- When running on any ramps or gentle slopes, the load must always remain uphill.
-H necessary, wear individuai protection devices, such as gloves, etc.
- While working, the operator must often check that no one gets close to the forklift truck. Make sure no one is in the area belare starting the equipment.
- Do not overload the container (see the maximum capacity of each type in the Technical Features chapter).
- It is severely prohibited to tamper with the safety devices.
- Periodically check the operation and condition of the safety devices (container engagement lever and safety chain).
- Belare connecting the equipment to the fork-lift truck, check that it has the appropriate lifting characteristics.
- The equipment must be connected to the fork-lift truck as per the manufacturer's instructions. The company will not be held responsible far connections that differ from those indicated.
- Any maintenance, repair or cleaning operation must be carried out with the container on the ground and detached from the fork-lift truck.

IN BETRIEB NEHMEN

KAPITEL 5 *CHAPTER*

START-UP

5.1) DEN CONTAINER ÜBERPRÜFEN

- Bevor Sie mit der ersten Inbetriebnahme beginnen, führen Sie die folgenden Schritte durch:

1) Überprüfen Sie die Integrität und ordnungsgemäße Funktion des Sicherheitshakens am Container.
2) Überprüfen Sie die Integrität der Sicherheitskette und der Verriegelungseinrichtungen.
3) Überprüfen Sie die Festigkeit der Radträger.
4) Überprüfen Sie die Integrität der Containerstruktur, insbesondere der Hubbox.

- Was die gesteuerten Kippversionen der Mulde betrifft, stellen Sie auch sicher, dass die hydraulischen Komponenten intakt sind und die Kippgeschwindigkeit akzeptabel ist. **Andernfalls verwenden Sie das Gerät nicht.**

5.1) CHECKING THE CONTAINER

- The following has to be done before using the equipment tor the flrst time:

1) Check the conclition and operation of the container safety hook.
2) Check the condition of the safety chain and of the locking devices.
3) Check the tightness of the wheel supports.
4) Check the conclition of the container structure, and the forking box in particular.

- Far what concerns the bin controlled tipping versions, also check that the hydraulic parts are in good conclition and that the tipping speed is acceptable. ***If not, do not use the equipments.***

Justrite Safety Group

VERWENDEN UNTER SICHEREN BEDINGUNGEN

KAPITEL 6 *CHAPTER*

USE UNDER SAFE CONDITIONS

6.1) DIE AUSRÜSTUNG VERWENDEN

• 6.1.1 Setzen Sie die Gabeln in die entsprechenden Einführungsfächer, während Sie die Hubpfosten des Gabelstaplers in aufrechter Position halten. Falls erforderlich, justieren Sie den Hubwagen, um die Einführungspunkte der Gabeln zu zentrieren (**Abb. 6.1.1**).
• 6.1.2 Befestigen Sie die Sicherheitskette des Behälters am horizontalen Querbalken der Hubgruppe (**Abb. 6.1.2**).
• 6.1.3 Bewegen Sie sich zur Entladezone.
• 6.1.4 Entfernen Sie den Sicherheitshaken vom Auslösehebel des Behälters (**Abb. 6.1.3**).
• 6.1.5 Positionieren Sie das Seil des Auslösehebels am Bedienstand des Gabelstaplers (**Abb. 6.1.4**).
• 6.1.6 Heben Sie den Behälter etwa 10 cm an.
• 6.1.7 Heben Sie den Behälter auf eine leicht höhere Höhe als den Entladebehälter. **Neigen Sie ihn leicht nach hinten für mehr Stabilität und um ein Vorrutschen nach vorne zu verhindern.**
• 6.1.8 Fahren Sie vor, um den Behälter über dem Entladebehälter zu überlappen.
• 6.1.9 Ziehen Sie am Seil, um den Verriegelungshebel freizugeben; zu diesem Zeitpunkt kippt der Behälter um und entlädt den Inhalt in den unteren Behälter (**Abb. 6.1.5**).
• 6.1.10 Rücken Sie zurück, bis der Container am Rand der Mulde überlappt (**Abb. 6.1.6**).
• 6.1.11 Senken Sie die Gabeln langsam ab, um den Container zu drehen,
• der sich automatisch horizontal ausrichtet und mechanisch verriegelt (**Abb. 6.1.7/8**).
• 6.1.12 Senken Sie den Container auf 10 cm über dem Boden.
• 6.1.13 Setzen Sie den Sicherungsring auf den Entriegelungshebel der Mulde zurück.
• 6.1.14 Setzen Sie den Container an seine Sammelstelle zurück.

• **Kontrollierte Kippung**
Im Fall der Verwendung eines gesteuerten Kippausrüstung, die mit einem hydraulischen Zylinder ausgestattet ist, wird nach genau derselben Sequenz vorgegangen. Der Unterschied besteht darin, dass der Behälter in diesem Fall allmählich und sicherer umkippt.

• Mit dem Zylinder **Modell C060-380** erfolgt die Kippgeschwindigkeit progressiv und konstant, da sie durch das Ausgleichssystem selbstregulierend ist (**Abb. 6.2**).

VERWENDEN UNTER SICHEREN BEDINGUNGEN

KAPITEL 6 *CHAPTER*

USE UNDER SAFE CONDITIONS

6.1) USING THE EQUIPMENT

• 6.1.1 Insert the forks in the forking boxes keeping the lifting uprights of the fork-lift truck in a vertical position. If necessary, use the translator to center the fork insertion points (fig. 6.1.1).
• 6.1.2 Hook the container safety chain to the horizontal cross member of the lifting unit (fig. 6.1.2).
• 6.1.3 Move to the unloading area.
• 6.1.4 Remove the safety spring catch of the bin release lever (fig. 6.1.3).
• 6.1.5 Position the card of the release lever in the fork-lift truck driver's seat (fig. 6.1.4).
• 6.1.6 Lift the container about 10 cm.
• 6.1.7 lift the container to just above the unloading bin.
For a load additional stability and in order to avoid any ahead sliding of the container, are suggested small and frequent "back movements" of the forklift mast until the container is well positioned.
• 6.1.8 Move forward until the cont:ai.ner is aver the unloading bin.
• 6.1.9 Full the card to release the locking lever. At this point the container will tip and unload the contents into the underlying bin (fig. 6.1.5).
• 6.1.10 Move backward until the container is aver the edge of the bin (fig. 6.1.6).
• 6.1.11 Slowly lower the forks in arder to tum the container which automatically is positioned horizontally and re-engages the mechanical stop (fig. 6.1.7/8).
• 6.1.12 Slower the container to 10 cm above the ground.
• 6.1.13 Put the safety ring back on the bin release lever.
• 6.1.14 Replace the container in its collection position.

• Controlled tipping
When using controlled bin tipping equipment which is equipped with a hydraulic cylinder, follow the same sequence.
The only difference is that, in this case, the container tips gradually with a safer motion.

• With the C060-380 cylinder tipping speed increases gradually and constantly because it is automatically adjusted by the compensation device (fig. 6.2).

Justrite Safety Group

VERWENDEN UNTER SICHEREN BEDINGUNGEN

KAPITEL 6 *CHAPTER*

USE UNDER SAFE CONDITIONS

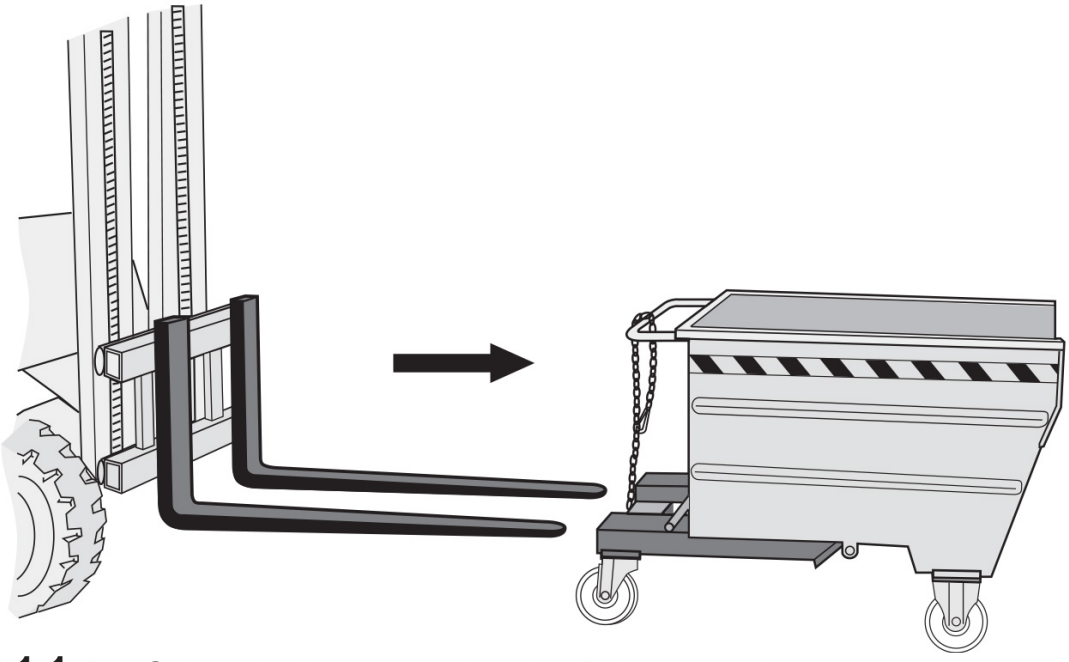

Abb.6.1.1 Die Gabeln in die entsprechenden Führungen einsetzen
Insert forks into the guides

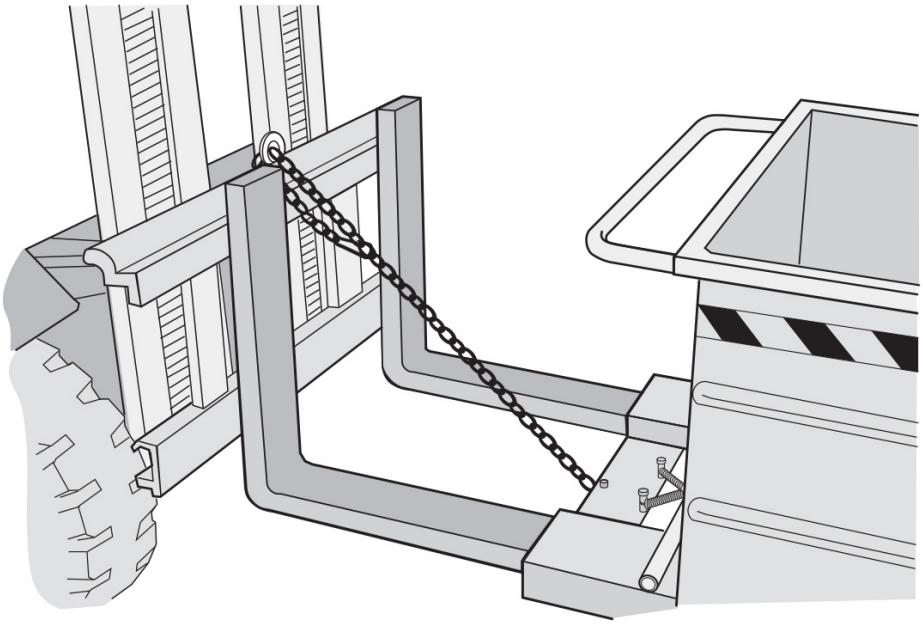

Abb.6.1.2 **Die Kette am Wagen befestigen und dabei gut gespannt halten**
Hook chain on to the truck, holding it well pulled

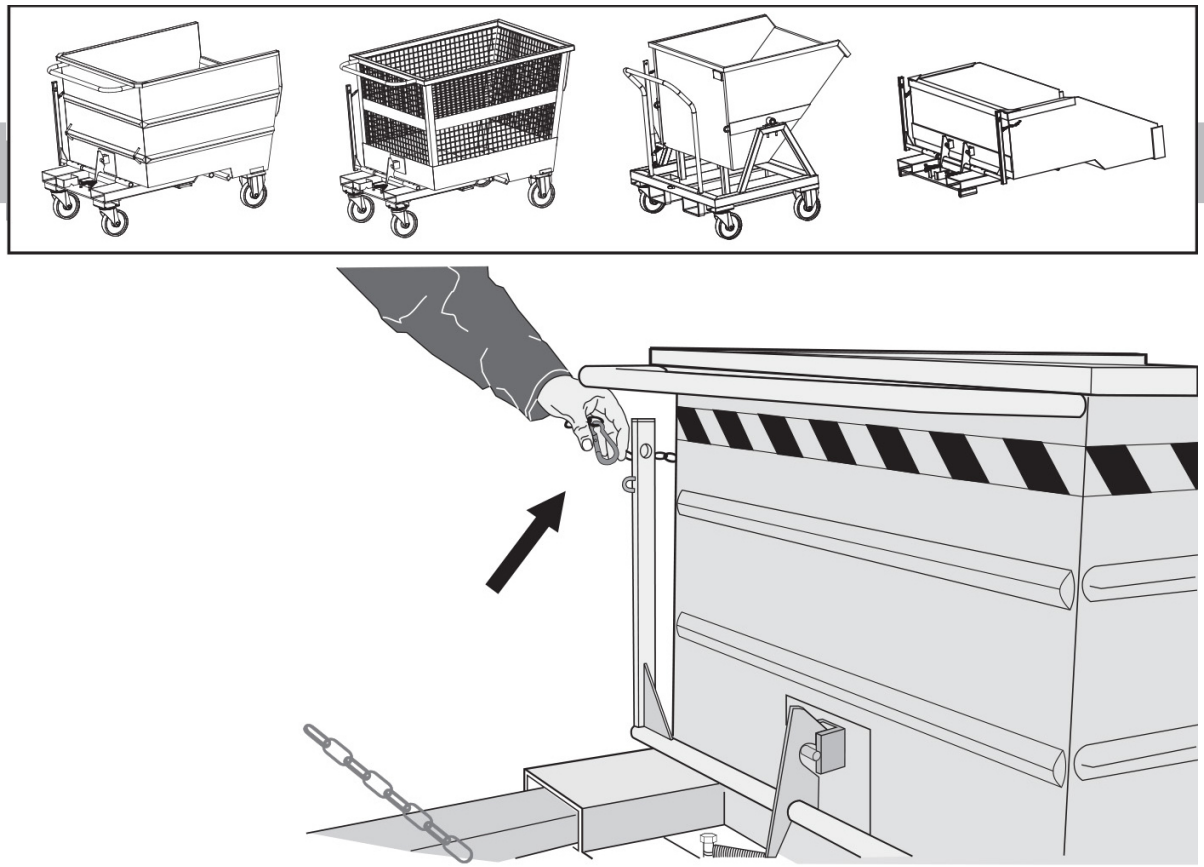

Abb.6.1.3 Die Sicherheitskette entfernen
Remove safety chain

Achtung:
Den Schnur nicht um die Hand wickeln oder binden. Bei Unregelmäßigkeiten kann dies sehr gefährlich sein.

Attention:
Do not twist and tie the cord to the hand.
In case of anomaly could be very dangerous.

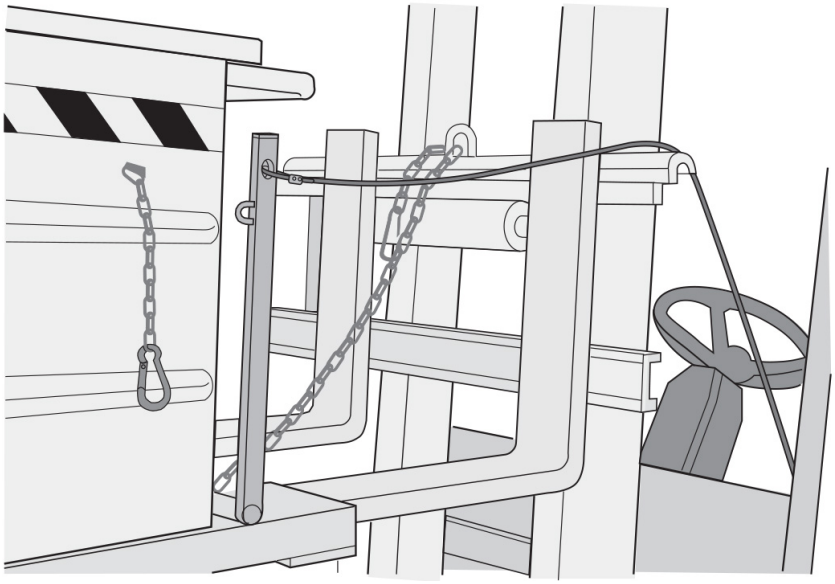

Abb.6.1.4 Das Band an der angegebenen Stelle platzieren
Fit cord on to the driver's seat

VERWENDEN UNTER SICHEREN BEDINGUNGEN

KAPITEL 6 *CHAPTER*

USE UNDER SAFE CONDITIONS

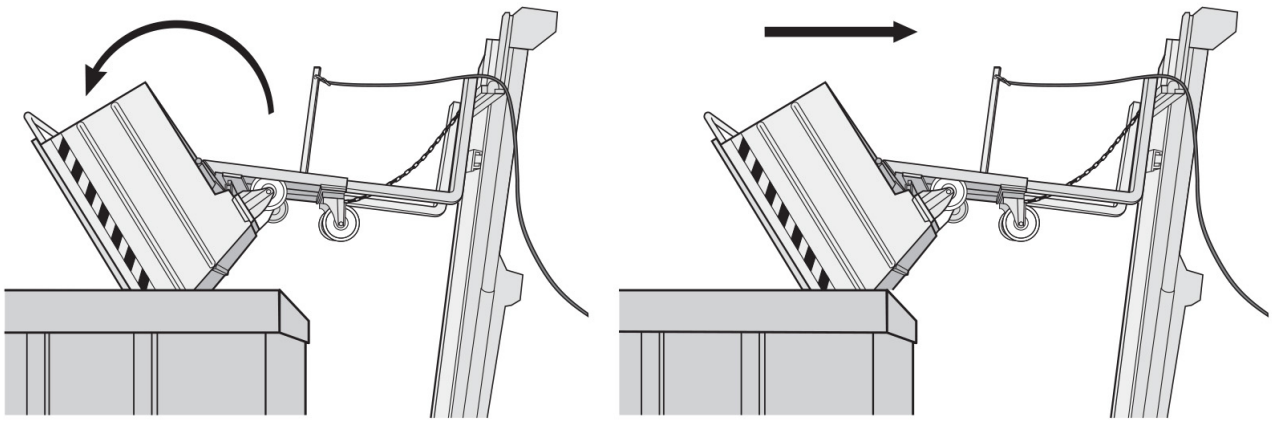

Abb.6.1.5

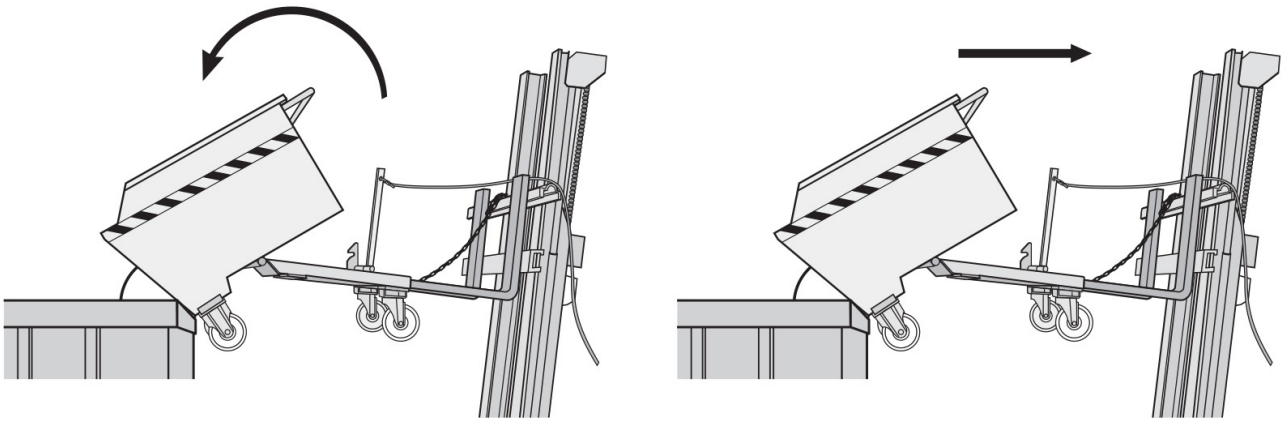

Abb.6.1.6

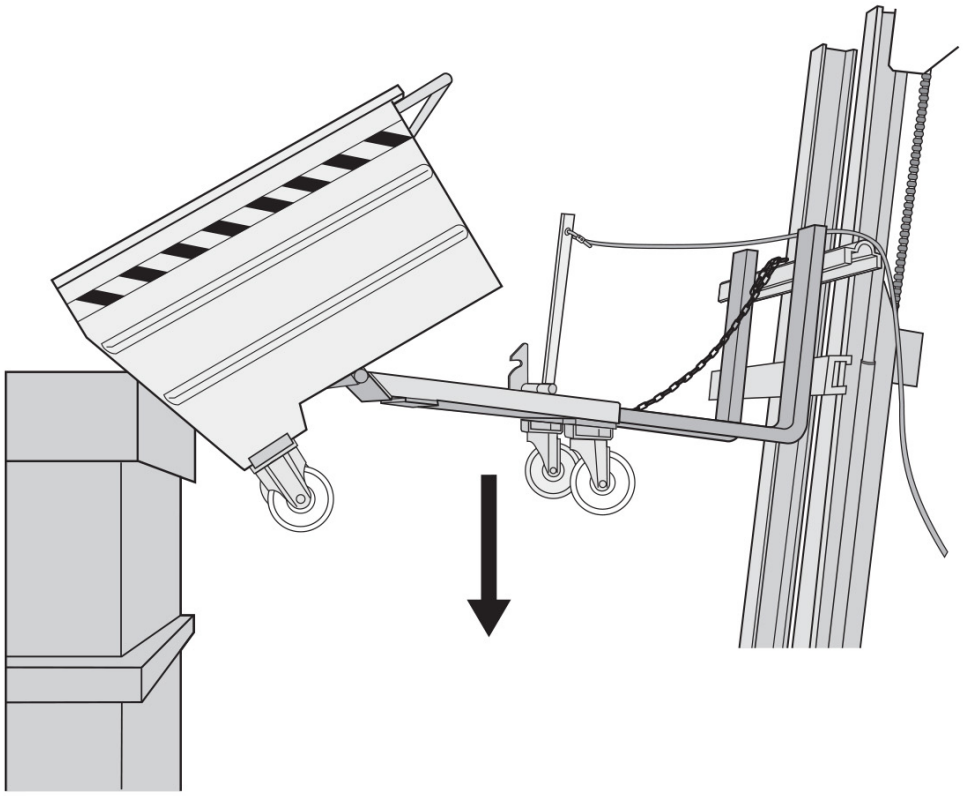

Abb.6.1.7

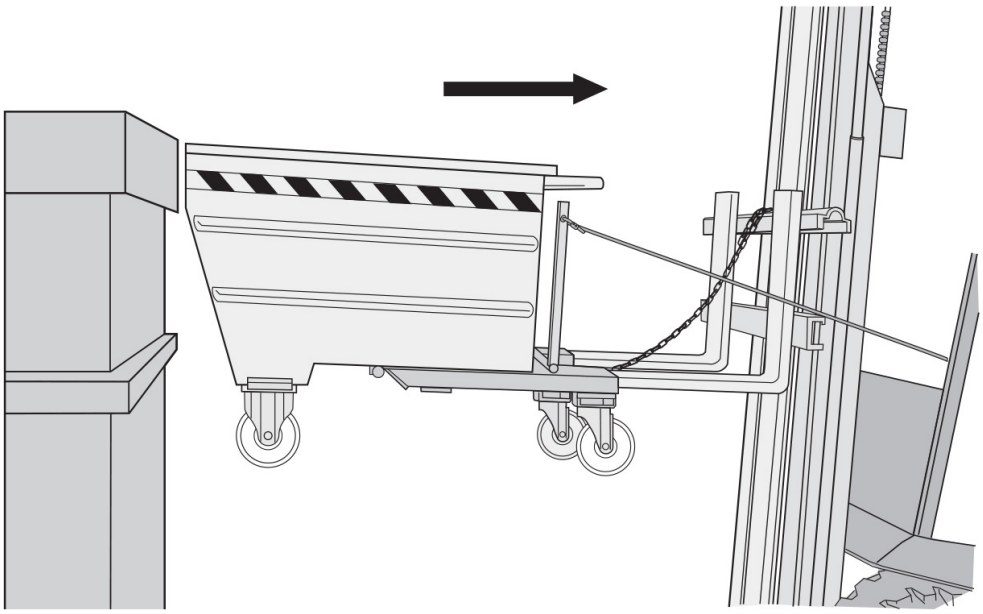

Abb.6.1.8

Abb.6.2

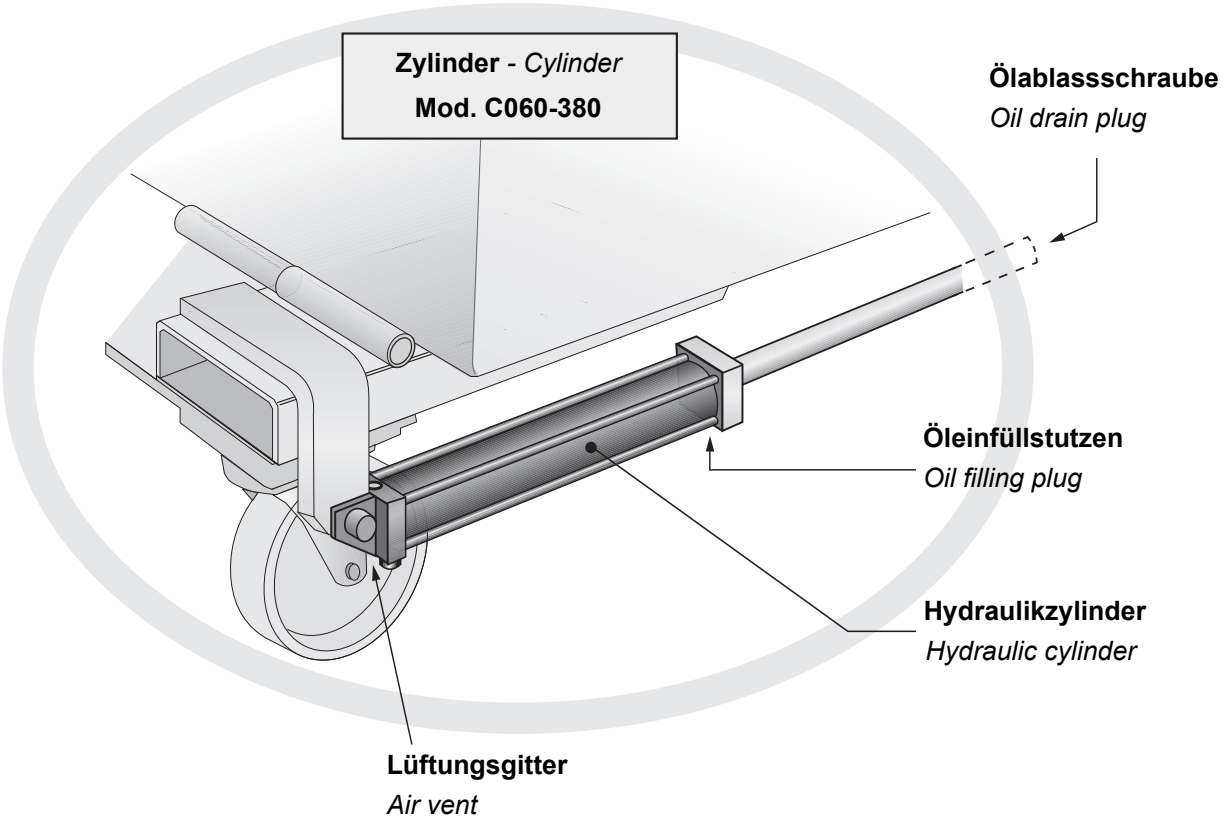

Die Zylinder können nicht mit LT450 - LT460 - LT470 verwendet werden.

The cylinders cannot be used with LT450 - LT460 - LT470.

VERWENDEN UNTER SICHEREN BEDINGUNGEN

KAPITEL 6 *CHAPTER*

USE UNDER SAFE CONDITIONS

6.3) WARNZEICHEN

- Die an der Ausrüstung angebrachten Warnschilder lenken die Aufmerksamkeit auf einige Aspekte der Risiken, die bei der Verwendung solcher Geräte auftreten können.
- Die folgenden Piktogramme werden in der unten gezeigten Tabelle erklärt:

6.3) WARNING SIGNS

- The warning signs attached to the equipment focus attention on some aspects of the risks involved in using such equipment.
- The following pictograms are explained in the table shown below:

1

2

3

REF. *REF.*	MENGE *QUANTITY*	POSITION *POSITION*	BEDEUTUNG *MEANING*
1	1	IN DER NÄHE DER MARKIERUNG *NEAR MARKING*	ES IST ZWINGEND ERFORDERLICH, DAS GESAMTE HANDBUCH SORGFÄLTIG VOR DER BENUTZUNG DES GERÄTS ZU LESEN. *IT IS COMPULSORY TO READ THE ENTIRE MANUAL THROUGH CAREFULLY PRIOR TO USING THE EQUIPMENT*
2	1	IN DER NÄHE DER MARKIERUNG *NEAR MARKING*	GESTATTEN SIE NIEMANDEM, SICH DEM GERÄT ZU NÄHERN UND HALTEN SIE EINEN MINDESTSICHERHEITSABSTAND VON 5 METERN EIN *DO NOT ALLOW ANYONE TO APPROACH THE EQUIPMENT KEEPING A MINIMUM SAFE DISTANCE OF 5 METRES*
3	1	IN DER NÄHE DER MARKIERUNG *NEAR MARKING*	GEFAHR VON QUETSCHVERLETZUNGEN AN OBEREN GLIEDMAßEN: LASS KEINEN ZUGANG ZU DER ARBEITSUMGEBUNG BEI ARBEITSBEDINGUNGEN ZU *DANGER: UPPER LIMBS MAY BE CRUSHED. DO NO ALLOW ANYONE TO APPROACH THE EOUIPMENT WHEN IT IS WORKING.*

Sall
Justrite Safety Group

REGELMÄSSIGE KONTROLLEN

KAPITEL 7 *CHAPTER*

PERIODIC CHECKS

- In regelmäßigen Abständen (je nach Häufigkeit der Nutzung des Geräts) und nach einer längeren Inaktivitätsphase wird empfohlen, die in Abschnitt 5.1 aufgeführten Überprüfungen durchzuführen, die unter dem Titel 'Überprüfungen am Behälter durchzuführen' aufgeführt sind.

- Periodically (at time intervals that depend on the frequency with which the equipment is used) and after an extended peri od of inactivity, it is recommended to carry out the checks listed in paragraph 5.1 “Checks to perform on the container”.

FEHLERBEHEBUNG

KAPITEL 8 *CHAPTER*

TROUBLESHOOTING

- Nachfolgend sind einige mögliche Störungen aufgeführt, zusammen mit den entsprechenden Überprüfungen:
Alle unten beschriebenen Arbeiten müssen am Boden durchgeführt werden und der Container muss vom Gabelstapler abgelassen sein.
1. DER CONTAINER KIPPT NICHT (Version mit freiem Kippen):
- Überprüfen Sie den Verriegelungshaken.
2. DER CONTAINER KIPPT NICHT (kontrollierte Kippversion):

- Überprüfen Sie den Verriegelungshaken.
- **Überprüfen Sie immer, ob es irgendwelche Anomalien im hydraulischen System gibt.**

- Some possible malfunctions that may occur are listed below along with the relative checks:
All the operations described below must be carried out on the ground and with the container released from the fork-lift truck.
1. THE CONTAINER DOES NOT TIP (free tipping version):
- check the locking hook.
2. THE CONTAINER DOES NOT TIP (controlled tipping version):
- check the locking hook.
- Always check if there are any anomaly of the hydraulic system.

Erstellt von - *Drawn up by*:

Technisches
Konstruktionsbüro
Justrite Italia Srl

Die Firma Justrite Italia Srl, die sich ständig mit der Weiterentwicklung ihrer Produkte befasst, behält sich das Recht vor, die Abmessungen und Herstellung der in diesem Handbuch gezeigten Produkte ohne vorherige Ankündigung zu ändern. Für etwaige Druckfehler in diesem Handbuch wird niemand haftbar gemacht, da es sich nicht um ein vertragliches Dokument handelt.

Justrite Italia Srl, wich is constantly engaged in upgrading its products, reserves the right to change the dimensions and manufacture of the products shown in this manual without prior notice.
No one shall be liable for any printing errors in this manual as it is not a contractual document.

Jegliche Vervielfältigung dieses Handbuchs (ganz oder teilweise) ist untersagt.
Any reproduction of this manual (whole or partial) is forhidden.

Justrite Safety Group

ABDECKUNG FÜR KIPPBEHÄLTER UND AUTOMATISCHES KIPP-FREIGABESYSTEM

COVER FOR TILTING CONTAINERS AND AUTOMATIC TIPPING-RELEASE MECHANISM

ANHANG ZUM BETRIEBS- UND WARTUNGSHANDBUCH

ANNEX TO THE USE AND MAINTENANCE MANUAL

EINLEITUNG - *INTRODUCTION*

Dieses Dokument ist beigefügt und integraler Bestandteil der Bedienungsanleitung für KIPPBEHÄLTER VON SKIPS.
Es beschreibt die Anwendungsmethoden und die Eigenschaften der Blechabdeckung, eines optionalen Zubehörs des Behälters, sowie des automatischen Kipp-Freigabemechanismus.
Dieses Dokument, gemeinsam mit der Bedienungsanleitung des Behälters, ist integraler Bestandteil der Ausrüstung, muss sorgfältig aufbewahrt werden und muss den Behälter begleiten, falls er an einen neuen Benutzer verkauft wird.

This document is attached and an integral part of the user manual for SKIPS TILTING CONTAINERS.
They are described to follow the methods of use and the characteristics of the sheet metal cover, optional accessory of the container, and automatic tipping-release mechanism.
This document together with the container user manual is an integral part of the equipment, must be stored with care and must accompany the container if it is sold to a new user.

TECHNISCHE MERKMALE - *TECHNICAL FEATURES*

Die Abdeckung wird auf Wunsch des Kunden geliefert und direkt vom Hersteller installiert.

Der Deckel ist am Kasten angeschlagen und kann in zwei Hälften geteilt werden.

Diese Lösung ermöglicht es, den Inhalt zu entleeren, ohne die Abdeckung zu entfernen.

The cover is supplied at the request of the customer and is installed directly by the manufacturer.

The lid is hinged to the box and can be split in half.

This solution allows you to empty the contents without removing the cover.

Der Deckel kann lackiert oder aus verzinktem Blech geliefert werden.

The lid can be supplied painted or in galvanized sheet metal.

FUNKTION - *OPERATION*

Das Gehäuse ist nicht mit elektrischen und/ oder elektronischen Geräten verbunden. Die Bedienung erfolgt vollständig manuell.

Das Gehäuse ist mit einem oberen Griff (1) ausgestattet, um dem Benutzer ein einfaches Öffnen zu ermöglichen.

Es gibt zwei Ketten, die es ermöglichen, die geschlossene (2) oder offene (3) Position des Deckels aufrechtzuerhalten.

The cover is not connected to electrical and / or electronic devices. Its operation is completely manual.

The cover is equipped with an upper handle (1) to allow easy opening by the user.

There are two chains that allow the closed (2) or open (3) position of the lid to be maintained.

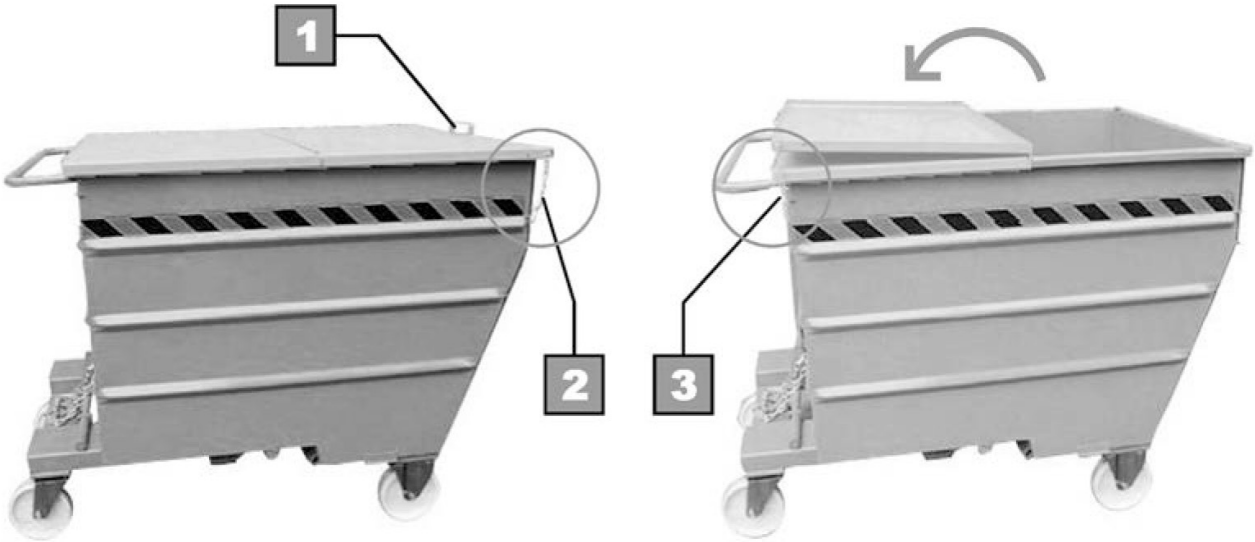

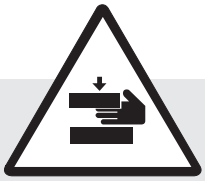

ACHTUNG: Gefahr des Einklemmens der Hand.
Während des Betriebs darf sich keine dritte Person mit ihren Händen in der Nähe des beweglichen Deckels aufhalten.

WARNING: danger of crushing the hand.
During operation, no third person must be with their hands near the movable lid.

FUNKTION - *OPERATION*

Mit dem Deckel in geöffneter Position, gesichert mit einer speziellen Kette, heben Sie den Container mit dem Gabelstapler an und führen Sie die Entleerungsphase durch.

Schließen Sie den Deckel nach Gebrauch.

With the lid in the open position, secured with a special chain, lift with the forklift and the emptying phase of the container.

Close the lid after use.

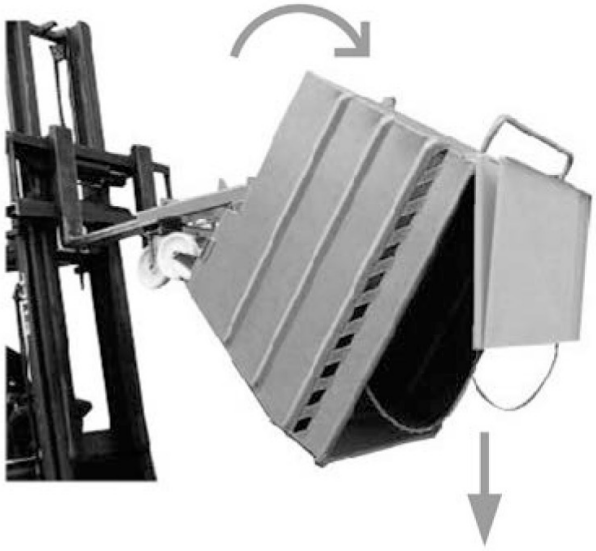

Für den Einhängevorgang, das Anheben mit dem Gabelstapler und den anschließenden Entleerungsvorgang des Containers siehe das Kapitel VERWENDUNG UNTER SICHERHEITSBEDINGUNGEN im Benutzerhandbuch des Containers.

For the hooking procedure, lifting to the forklift and subsequent emptying procedure of the container, refer to the chapter USE IN SAFETY CONDITIONS of the container user manual.

Automatischer Trinkgeld-Freigabemechanismus - *Automatic tipping-release mechanism*

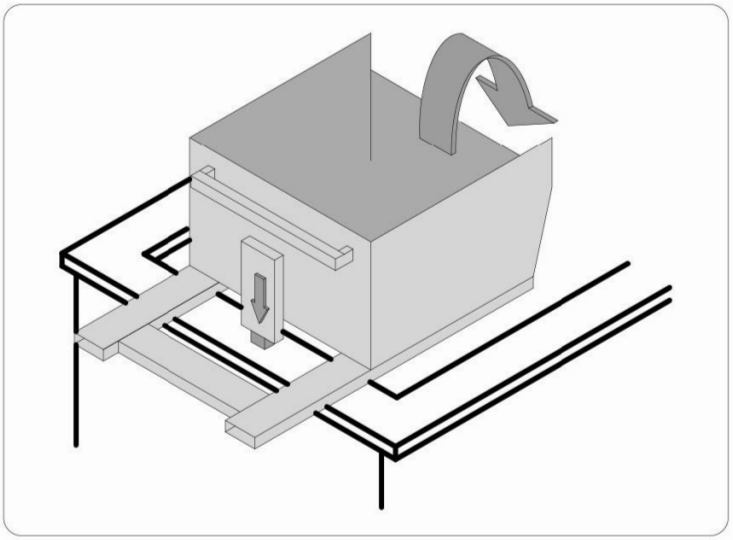

Abb.1.3

Eine praktische Lösung für Ihre kippbaren Abfallcontainer.
1) Heben Sie den Eimer an und platzieren Sie den Mechanismus über dem äußeren Rand des Abfallbehälters.
2) Senken Sie den Eimer ab, um den erforderlichen Druck auszuüben, um den Freigabemechanismus zu betätigen, der das Kippen bewirkt.

A practical solution for your tilting skips containers.
1) Lift the bucket and place the mechanism above the outer edge of the waste container.
2) Lower the bcket so as to erform the necessary pressure to operate the release mechanism that generates the tipping.

Abb. 1.3

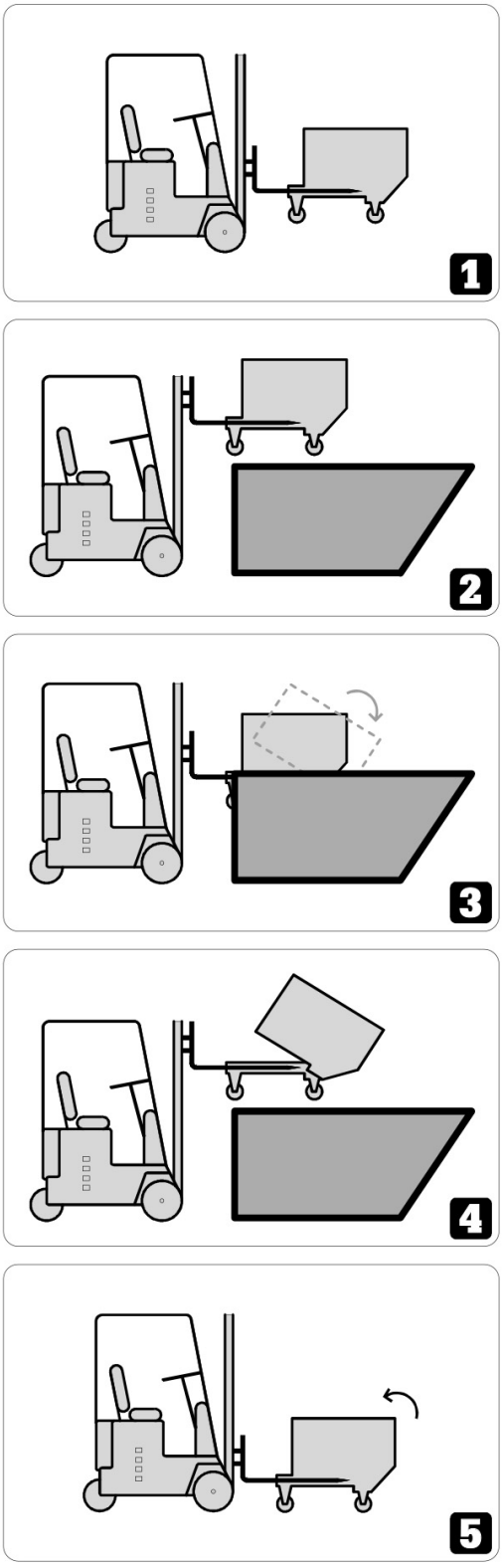

Justrite Safety Group

POLYETHYLEN KIPPBEHÄLTER

POLYETHYLENE SKIPS TILTING CONTAINERS

CE

ANHANG ZUM BETRIEBS UND WARTUNGSHANDBUCH

ANNEX TO THE USE AND MAINTENANCE MANUAL

EINLEITUNG - *INTRODUCTION*

Dieses Dokument ist beigefügt und ein integraler Bestandteil der Bedienungsanleitung für SKIPS KIPPBEHÄLTER.

Die Anwendungsverfahren und Merkmale des Polyethylen-Behältermodells werden nachfolgend beschrieben.

Dieses Dokument ist zusammen mit der Behälterbedienungsanleitung ein integraler Bestandteil der Ausrüstung, muss sorgfältig aufbewahrt werden und muss den Behälter begleiten, wenn er an einen neuen Benutzer verkauft wird.

This document is attached and an integral part of the user manual for SKIPS TILTING CONTAINERS.

The methods of use and the characteristics of the polyethylene container model are described below.

This document together with the container user manual is an integral part of the equipment, must be stored with care and must accompany the container if it is sold to a new user.

TECHNISCHE MERKMALE - *CARATTERISTICHE TECNICHE*

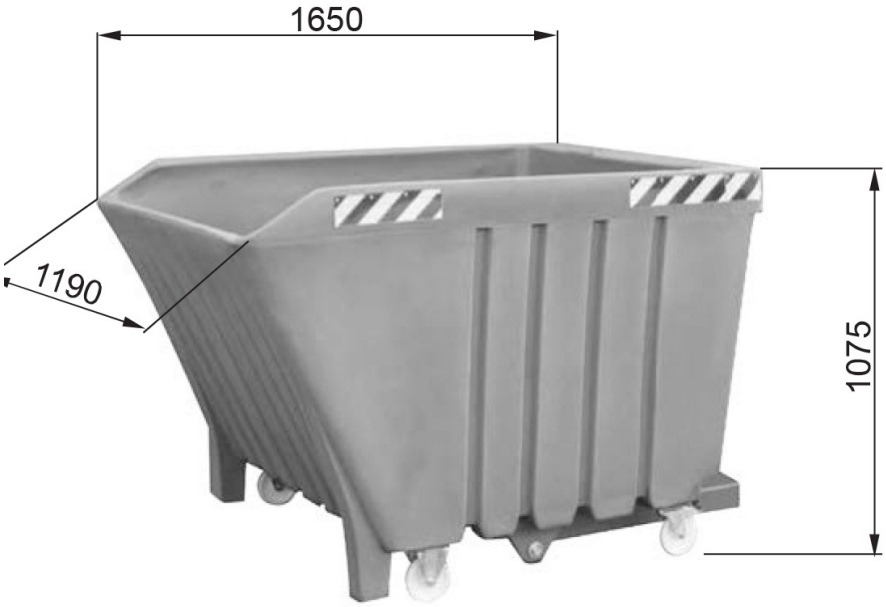

MODELL *MODEL*	VOLUMEN *VOLUME*	ÄUSSERE ABMESSUNGEN *EXTERNAL DIMENSIONS*	HÖHE *HEIGHT*	ENTLADUNGSHÖHE SEITLICH *UNLOADING SIDE HEIGHT*	Kapazität kg *Capacity Kg*
POLYRIB 1000	1000 LT	1190 x 1850 MM	1075 MM	955 MM	1000

- Kippbare Container aus hochdichtem Polyethylen, geeignet für den Transport bestimmter Arten von Abfällen und Schrott
- Wasserdicht
- Ausgestattet mit einem Freigabe und Kippmechanismus mit Seil, der den Entladevorgang ohne Verlassen des Gabelstaplers gewährleistet
- Mit zwei gasgefederten Stoßdämpfern und einem Stahl-"Endanschlag" Mechanismus ausgestattet, um ein kontrolliertes und schrittweises Kippen zu gewährleisten und Schäden am Behälter während der Entleerungsphasen zu verhindern
- Robuste Konstruktion und leicht zu handhaben
- Gabelstapeltaschen und Behälterstützbasis aus Blechstahl für hohe Beständigkeit
- Auch ohne Kippvorrichtung erhältlich, um als handlicher Container auf Rädern verwendet zu werden
- Ausgestattet mit 2 festen Lenkrollen und 2 lenkbaren Bremsrollen
- Schnelle Reinigung

- *Skip tilting container made in high density polyethylene suitable for the transport of particular types of waste and scrap*
- *Watertight*
- *Equipped with a release and tilting mechanism with rope that ensure the unloading process without leaving the forklift truck*
- *Fitted with two gas-charged shock and a steel “end-stop” mechanism to ensure a controlled and gradual tilting to prevent damages to the bucket during the emptying phases*
- *Sturdy construction and easy to handle*
- *Forklift jackets and bucket support base made of sheet steel metal for high resistance*
- *Also available without tilting device to be used as a handy container on wheels.*
- *Equipped with 2 fixed castors and 2 swivel with brakes*
- *Fast cleaning*

FUNKTION - *OPERATION*

Der Container verfügt über ein manuelles Sicherheitssystem, um unerwartete Freisetzung zu verhindern.

The container has a manual sfety system to stop unexpected release.

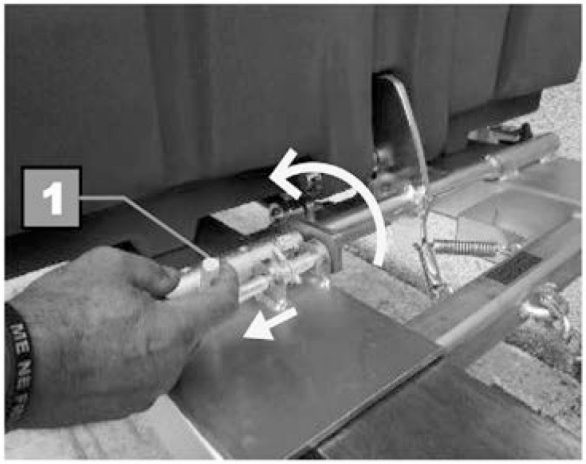

Entsperrter Haken
Unlocked hook

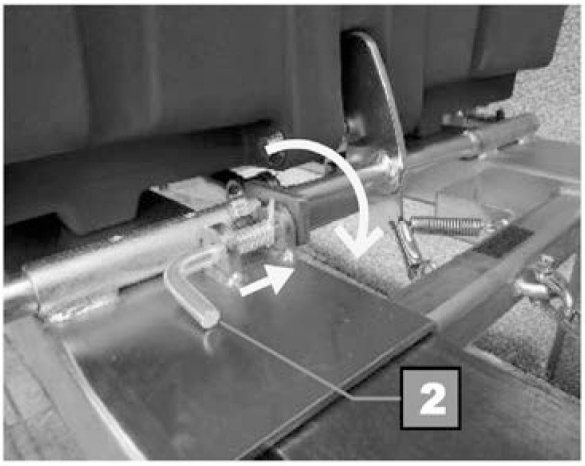

Verschlossener Haken
Locked hook

Erreichen Sie den Entladebereich.

Durch Drehen des Hebels (**1**) entriegelt der Bediener den Öffnungsmechanismus.
Diese Operation muss vor dem Anheben mit einem Gabelstapler erfolgen.

Sobald das Entleeren abgeschlossen ist und der Container wieder auf dem Boden positioniert ist, muss der Bediener den Hebel (**2**) drehen, um den Mechanismus wieder zu verriegeln und ein versehentliches Öffnen des Bodens zu verhindern.

Reach the unloading area.

*By turning the lever (**1**) the operator unlocks the opening mechanism.*
This operation must take place before lifting with a forklift.

*Once the emptying is completed and the container is repositioned on the ground, the operator must turn the lever (**2**) so as to lock the mechanism again and avoid accidental opening of the bottom.*

VORGSEHENE VERWENDUNG - *INTENDED USE*

Platzieren Sie die Gabeln in den entsprechenden Gabelkästen (**1**) und halten Sie dabei die Hubaufnahmen des Wagens in aufrechter Position.

Verwenden Sie bei Bedarf den Versteller, um die Einführpunkte der Gabel zu zentrieren.

Haken Sie die Sicherheitskette des Containers am horizontalen Querträger der Hubvorrichtung ein.

Fahren Sie zum Entladebereich. Lösen Sie den Sicherheitshaken (siehe Seite 1, Abschnitt 3).

Positionieren Sie das Seil des Auslösehebels auf dem Fahrersitz des Wagens.

Heben Sie den Container etwa 10 cm an.

Heben Sie den Container auf eine Höhe knapp über der Kippbox an.

Neigen Sie ihn nach hinten, um die Last stabiler zu machen und ein Vorrutschen zu verhindern.

Fahren Sie vorwärts, bis der Container über dem Entladebehälter liegt.

Ziehen Sie am Seil (**2**), um den Verriegelungshebel zu lösen. In diesem Moment kippt der Container um und entlädt den Inhalt in den darunterliegenden Behälter.

Fahren Sie zurück, bis der Container über den Rand der Box ragt.

Senken Sie die Gabeln langsam ab, um den Container zu drehen, der sich automatisch horizontal positioniert und am mechanischen Anschlag wieder befestigt.

Verriegeln Sie den Sicherheitshaken (siehe Seite 2, Abschnitt 3).

Bringen Sie den Container an seinen Sammelplatz zurück.

*Place the forks in the appropriate forking boxes (**1**) keeping the lifting uprights of the trolley in a vertical position.*

If necessary, use the shifter to center the fork insertion points.

Hook the safety chain of the container to the horizontal cross member of the lifting unit.

Reach the unloading area.
Release the safety hook (see 1 page 3).

Position the cord of the release lever in the driver's seat of the trolley.

Lift the container about 10 cm.

Lift the container to a height just above that of the dump box.

Tilt backwards to give more stability to the load and to prevent it from sliding forward.

Move forward until the container overlaps the unloading container.

*Pull the cord (**2**) so as to release the lock lever; at this point the container flips over and unloads the contents in the underlying container.*

Retract until the container overlaps the edge of the box.

Slowly lower the forks so as to rotate the container which automatically positions itself horizontal ly and re-attaches to the mechanical stop.

Lock the safety hook (see 2 page 3).

Return the container to its collection place.

ACHTUNG: Quetsch und Aufprallgefahr.
Während des Betriebs sollte sich keine dritte Person im Bewegungsbereich aufhalten.

WARNING: danger of crushing and impact.
During operation, no third person should be near the maneuvering area.

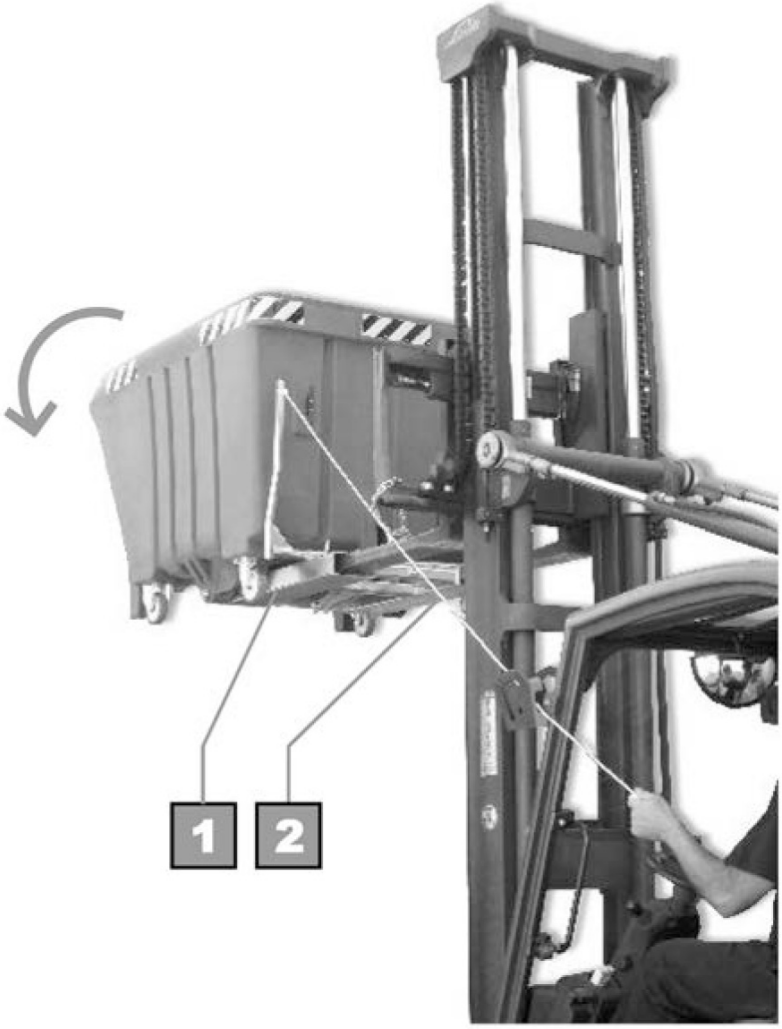

BENUTZERHANDBUCH
ORIGINALE ANLEITUNGEN

USER MANUAL
ORIGINAL INSTRUCTIONS

Justrite™
Safety Group

Umwelt, Ökologie, Sicherheit
Environment Ecology Safety

www.sall.it

Sall®
Justrite Safety Group

01/2024

Justrite Italia S.r.l.
Via dei prati vecchi, 37
42025 Cavriago (RE), Italy

T. +39 0522 941430
info@sall.it

Business Register: RE 291788
Tax code and VAT number:
02550060350
SDI recipient code: M5UXCR1